de | en 2023 | 11

CS-SLIMLINER

CURTAIN-SIDER-VERDECK · *CURTAIN-SIDER ROOF*

Reparaturanleitung
Repairing instructions

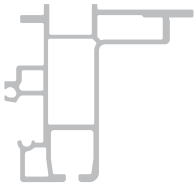

Standard

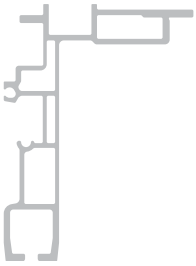

Volumen

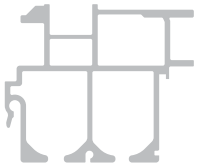

Universal Classic

SESAM®

de

Inhaltsangabe

Symbolerklärungen 3

Einleitung CS - SLIMLINER St/V 2014 4

Bestimmungsgemäße Verwendung 5

Reparatur

Austausch Verriegelung Heck 6

Austausch Verschleißplatte 7

Austausch Rampe Front 8

Austausch Portalbalken / Führungsblock 9

Austausch Rampe Endlaufwagen 11

Austausch Zugschlaufe 12

Austausch Führungsrolle / Laufrolle 13

Austausch Verriegelung/ Endlaufwagen 15

Austausch Gasfeder / Aufstellarm 16

Austausch Faltplatte 18

Austausch Stirnwandseile Front / Kontrolle Seilspannung 19

Austausch Seiladapter Front 21

Seilanbindung Seiladapter Front / Montagesatz Front 22

Austausch Seiladapter Mitte / Seilanbindung Mitte 24

Seilanbindung Portalbalken 26

Überprüfung der Seilspannung mittels Zugstange 27

Austausch XL Seilstraffer 28

Austausch TIR - Portalbalkenanbindung 29

Austausch TIR - Maxlock am Endlaufwagen / Spriegel 30

Austausch TIR - Sicherungsseil 31

Typidentifizierung 33

en

Contents

Meaning of symbols 3

Introduction to CS - SLIMLINER St/V 2014 4

Designated use 5

Repair

Replacing lock at back 6

Replacing plastic surface 7

Replacing ramp at front 8

Replacing gantry beam / guide block 9

Replacing ramp end carriage 11

Replacing pull loop 12

Replacing guide roller / roller 13

Replacing lock/ end carriage 15

Replacing gas spring / fold up 16

Replacing hinge 18

Replacing bulkhead rope front / checking cable tension 19

Replacing rope adapter front 21

Cable connection- rope adapter front / Installation set front 22

Replacing rope adapter centre / Cable connection 24

Cable connection gantry beam 26

Checking the cable tension using a tension rod 27

Replacing of cable tightener XL 28

Replacing TIR - Gantry beam connection 29

Replacing TIR - Maxlock at end carriage / bow 30

Replacing TIR - Safety rope 31

Type identification 33

Symbolerklärungen · *Meaning of Symbols*

Inhaltsangabe
Contents

Erklärung
Meaning

Bestimmungsgemäße Verwendung
Intended usage

Reparatur
Repair

Typidentifizierung
Type identification

Unbedingt beachten!
Please note without fail!

Klickgeräusch
Hörbares Einrasten
Clicking sound
Snaps in audibly

St
Standard
Standard

V
Volumen
Volume

UC
Universal Classic
Universal Classic

Portalbalken schließen
Close gantry beam

Seilführung über / unter Spriegel
Rope over / under bows

Maulschlüssel
Fork spanner

Inbusschlüssel
Allen key

Vorgang beidseitig ausführen
Carry out process on both sides

Nietenzange
Riveting tool

Trennen
Separate

Bohrmaschine
Drill

Durchschlag
Punch

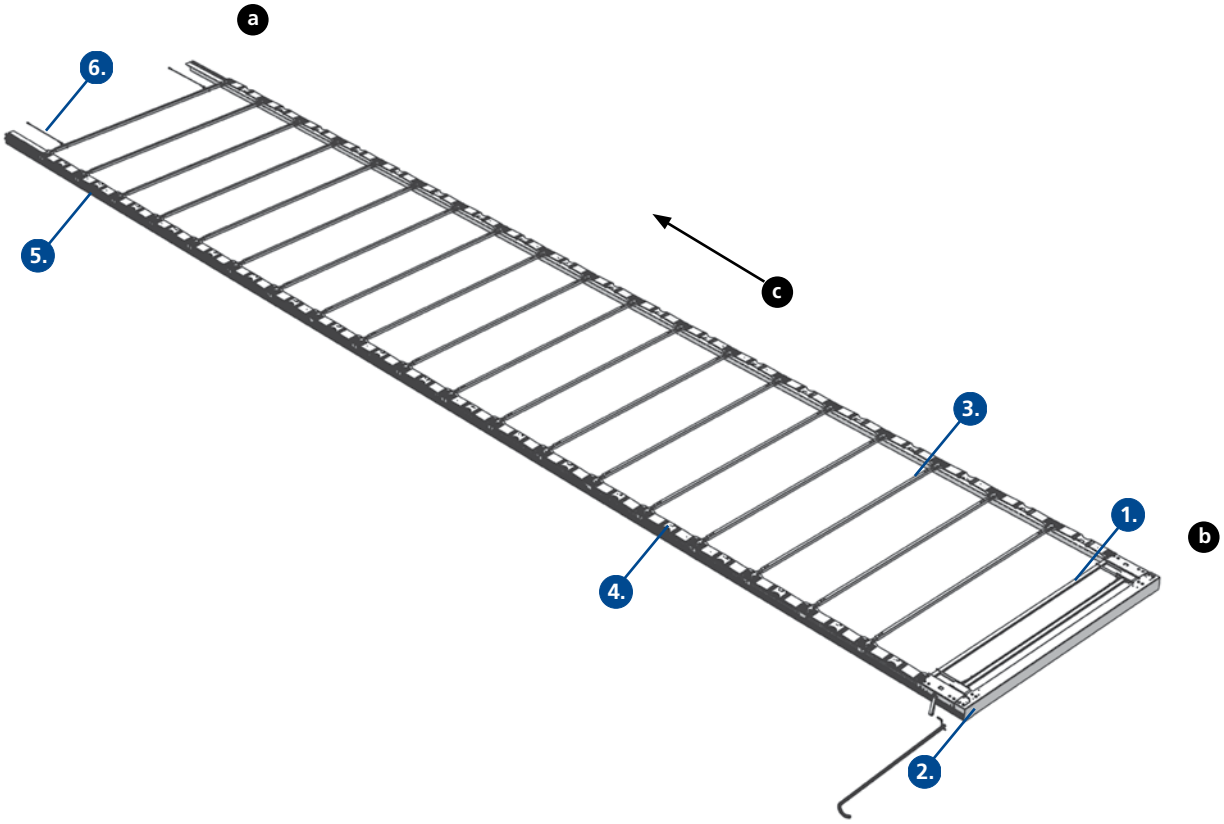

de

Einleitung CS - Slimliner St/V 2014

Das CS - Slimliner Verdeck wurde so konzipiert, dass es bei sachgemäßer Montage die volle Funktion sowohl beim Öffnen als auch beim Schließen bietet.

Die Anleitung hat für alle Modellvarianten des Slimliner - Verdeckes Gültigkeit. Es kann also durchaus vorkommen, dass einzelne Passagen nicht auf Ihr Verdeck zutreffen.

Erklärungen:

1. Endlaufwagen
2. Portalbalken
3. Spriegel mit Rollenwagen
4. Faltplatte
5. Laufschiene
6. Seilanbindung - Stirnwand

a Front
b Heck
c Fahrtrichtung

en

Introduction CS - Slimliner St/V 2014

The CS - Slimliner - roof was designed in such a manner as to offer a full function for the opening and closing process when properly handled and maintened.

The instructions are valid for all model variants of the Slimliner roof. It can thus happen that individual passages do not apply to your roof-variant.

Explanations:

1. *End carriage*
2. *Gantry beam*
3. *Bow with roller carriage*
4. *Hinge*
5. *Running rail*
6. *Cable connection - bulkhead*

a *Front*
b *Rear*
c *Driving direction*

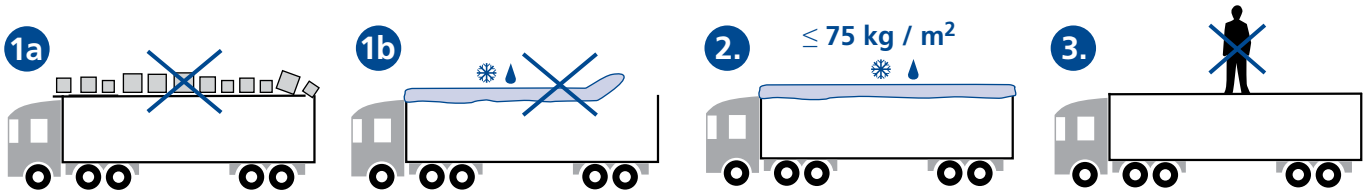

de

Die Sesam Schiebeverdecke und deren Bedienungsbauteile sind ausschließlich für den vorschriftsmäßigen Einsatz bei lastwagenspezifischen Transporteinsätzen gefertigt. Jeder darüber hinausgehende Gebrauch gilt als nicht bestimmungsgemäß. Für hieraus resultierende Schäden lehnt der Hersteller European Trailer Systems GmbH jegliche Haftung ab, Risiken hierzu trägt allein der Benutzer. Zur bestimmungsgemäßen Verwendung gehört auch die Einhaltung der vom Hersteller vorgeschriebenen Bedienungs-, Wartungs- und Pflegeanweisungen, sowie die Montage- und Reparaturanleitung.

Jegliche Haftung des Herstellers European Trailer Systems GmbH erlischt, wenn:

- das Sesam Schiebeverdeck sowie dessen Bauteile eigenmächtig verändert werden;
- Sesam-Originalteile gegen andere Bauteile ausgewechselt werden
- das Sesam Schiebeverdeck sowie dessen Bedienungsbauteile nicht nach den gültigen Sesam Richtlinien bedient und gewartet werden

Alle hieraus resultierenden Risiken und Haftungsausschlüsse bestehen auch dann, wenn:

- Abnahmen durch Prüfer oder durch Sachverständige der technischen Prüfstellen oder durch Sachverständige amtlich anerkannter Organisationen erfolgt sind;
- behördliche Genehmigungen vorliegen.

- 1a 1b Vor Antritt der Fahrt von Dachlasten befreien
- 2. Dachlast ≤ 75 kg / m²
- 3. Nicht begehbar

Der Fahrzeugausrüster ist grundsätzlich verpflichtet zu prüfen, ob die dargestellten Produkte den Anforderungen des Anwenders genügen.

© 2016 European Trailer Systems GmbH
www.EdschaTS.com

en

The Sesam sliding roofs and their operating components are exclusively manufactured for their due employment on truck specific transport operations. Any usage going beyond such applications is considered as misuse. For resulting damages the manufacturer European Trailer Systems GmbH repudiates any liability; for this the user alone bears the full risk. The "intended usage" also includes the observance of the operation, care and maintenance instructions and of the mounting and repair instructions as prescribed by the manufacturer.

The manufacturer, European Trailer Systems GmbH, is discharged from any liability if:

- *the Sesam sliding roof and its components are changed arbitrarily*
- *Sesam original parts are exchanged against other components;*
- *the Sesam sliding roof and its operating components are not handled and serviced in compliance with the prevailing Sesam instructions*

All the arising exclusions of risk and liability shall remain valid also if:

- *examiners or experts of the technical testing bodies or experts from officially recognised organisations have performed acceptance tests;*
- *official approval exists.*

- 1a 1b *Remove roof loads before starting a trip*
- 2. *Roof load ≤ 75 kg / m²*
- 3. *Cannot be walked on*

The vehicle equipment supplier is obligated in principle to check whether the products shown satisfy the demands of the user.

© 2016 European Trailer Systems GmbH
www.EdschaTS.com

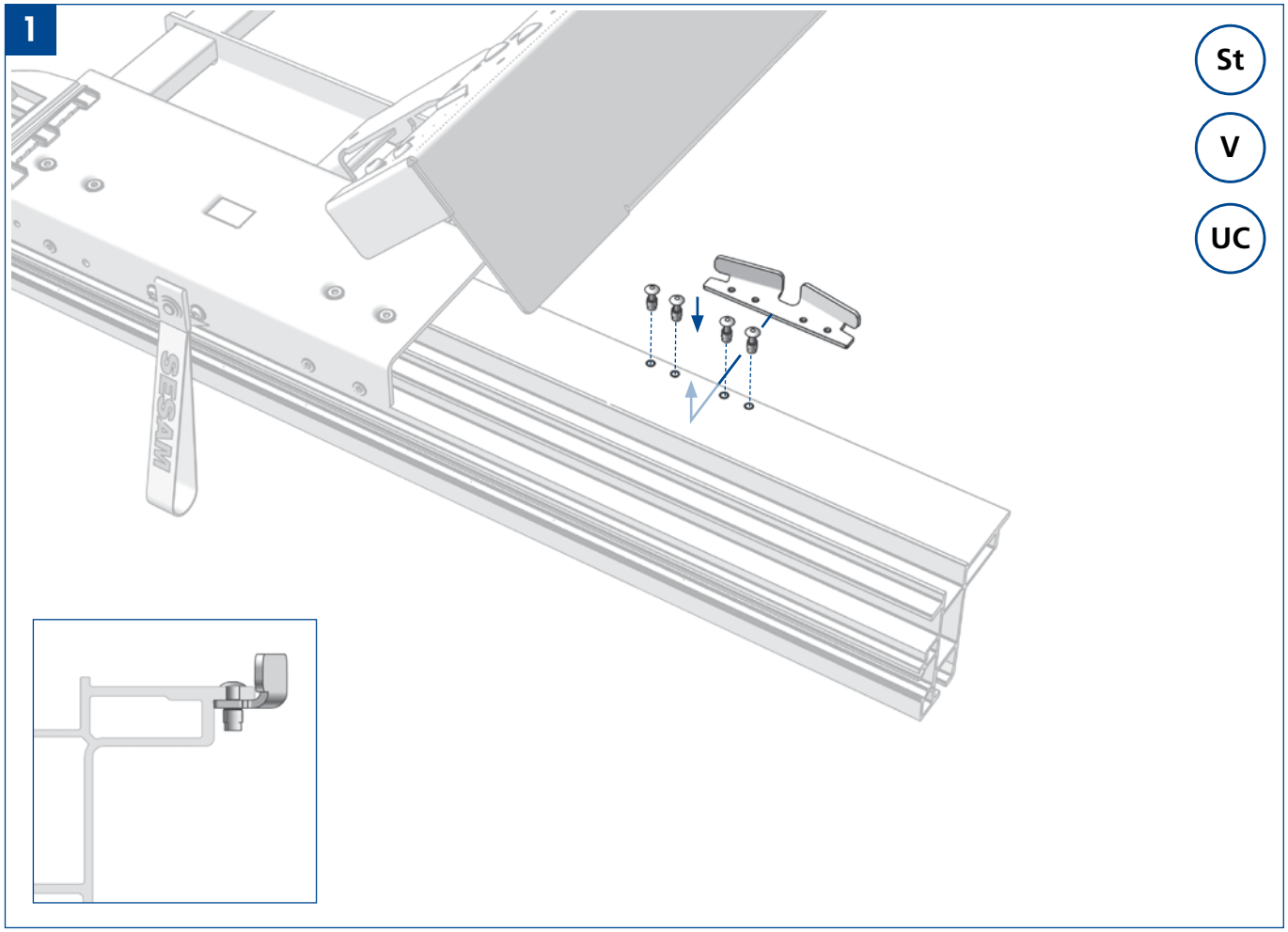

de

Austausch Verriegelung Heck

en

Replacing lock at back

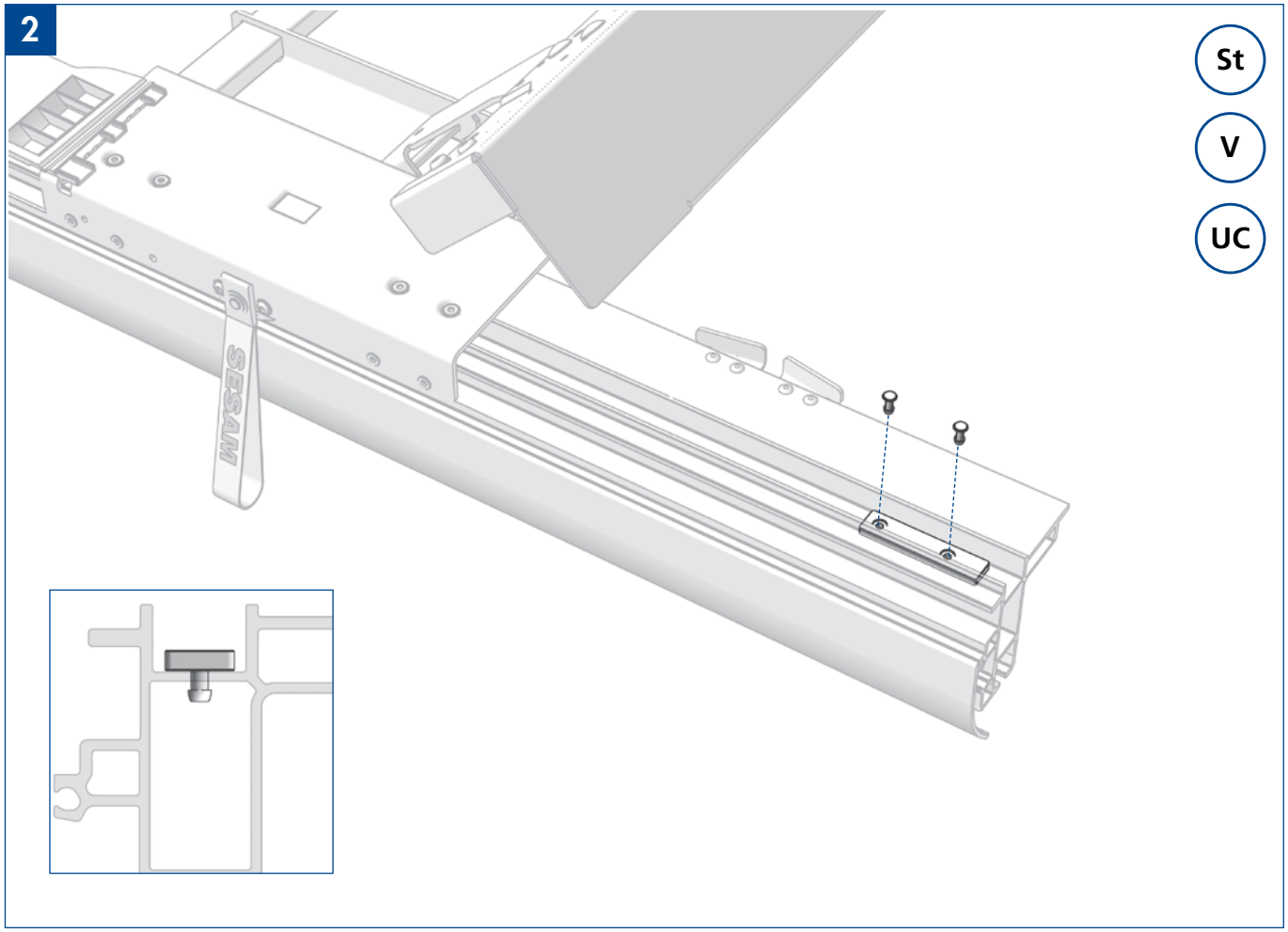

de

Austausch Verschleißplatte

en

Replacing plastic surface

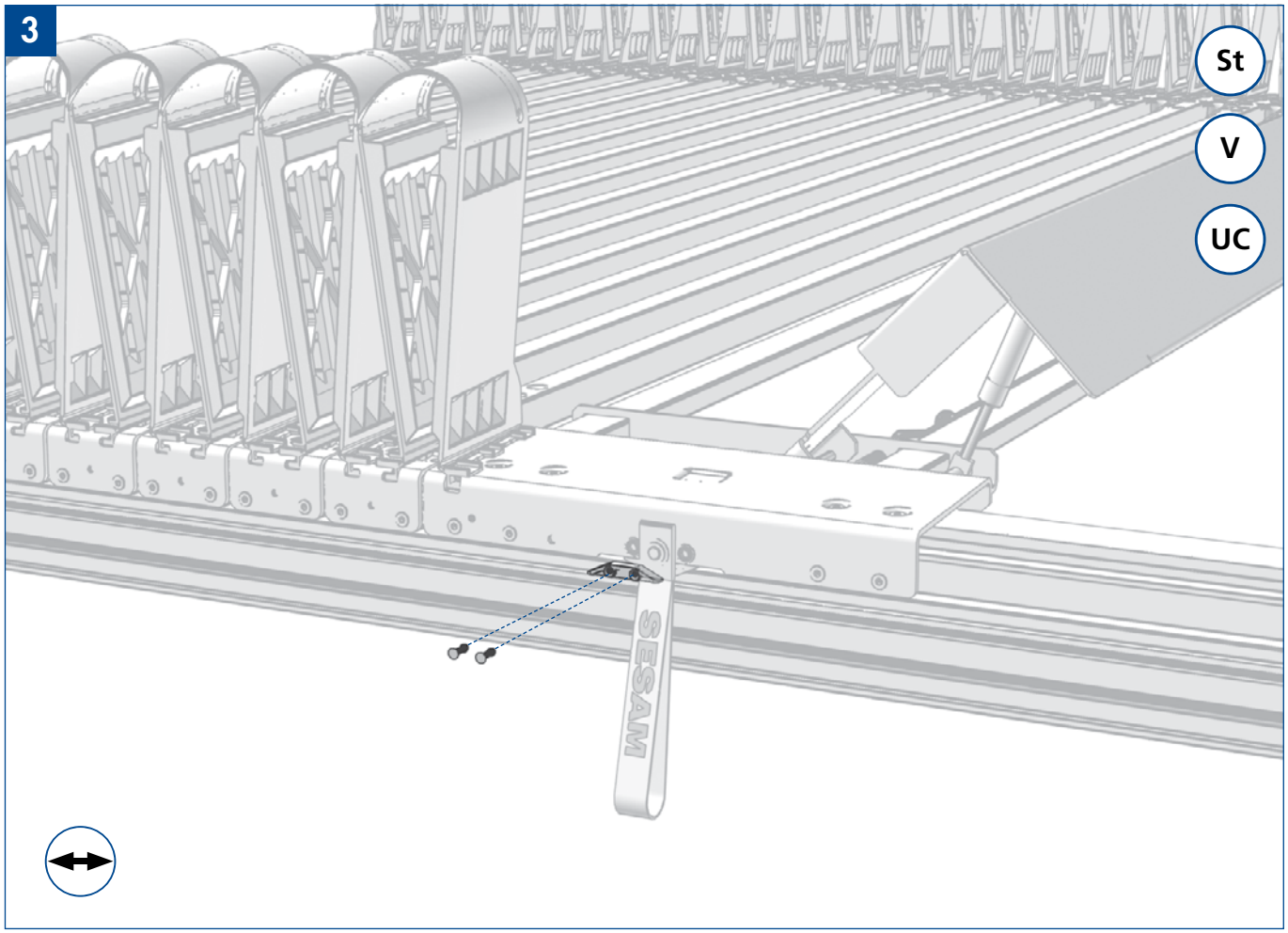

de

Austausch Rampe Front

en

Replacing ramp at front

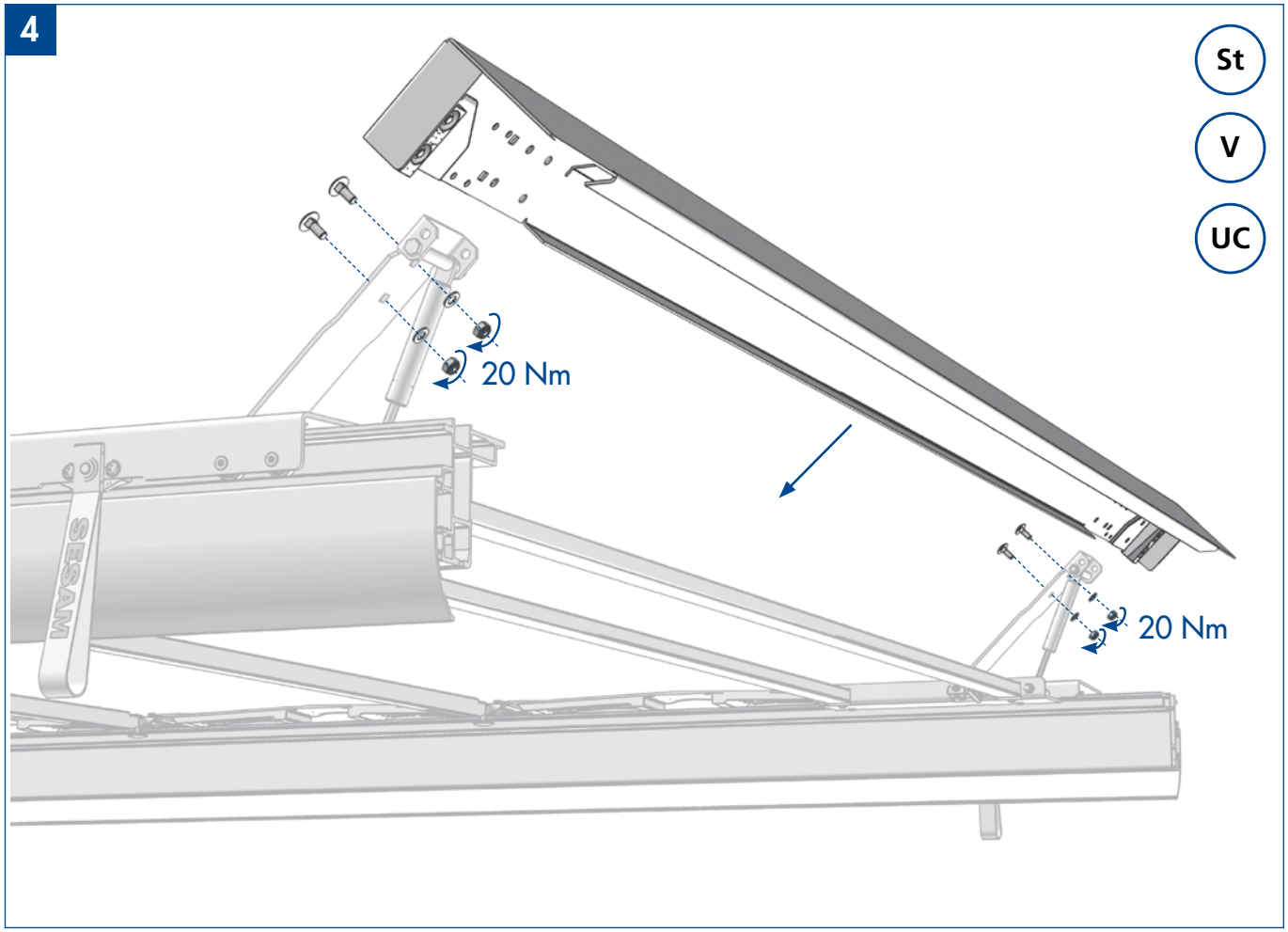

de

Austausch Portalbalken

en

Replacing gantry beam

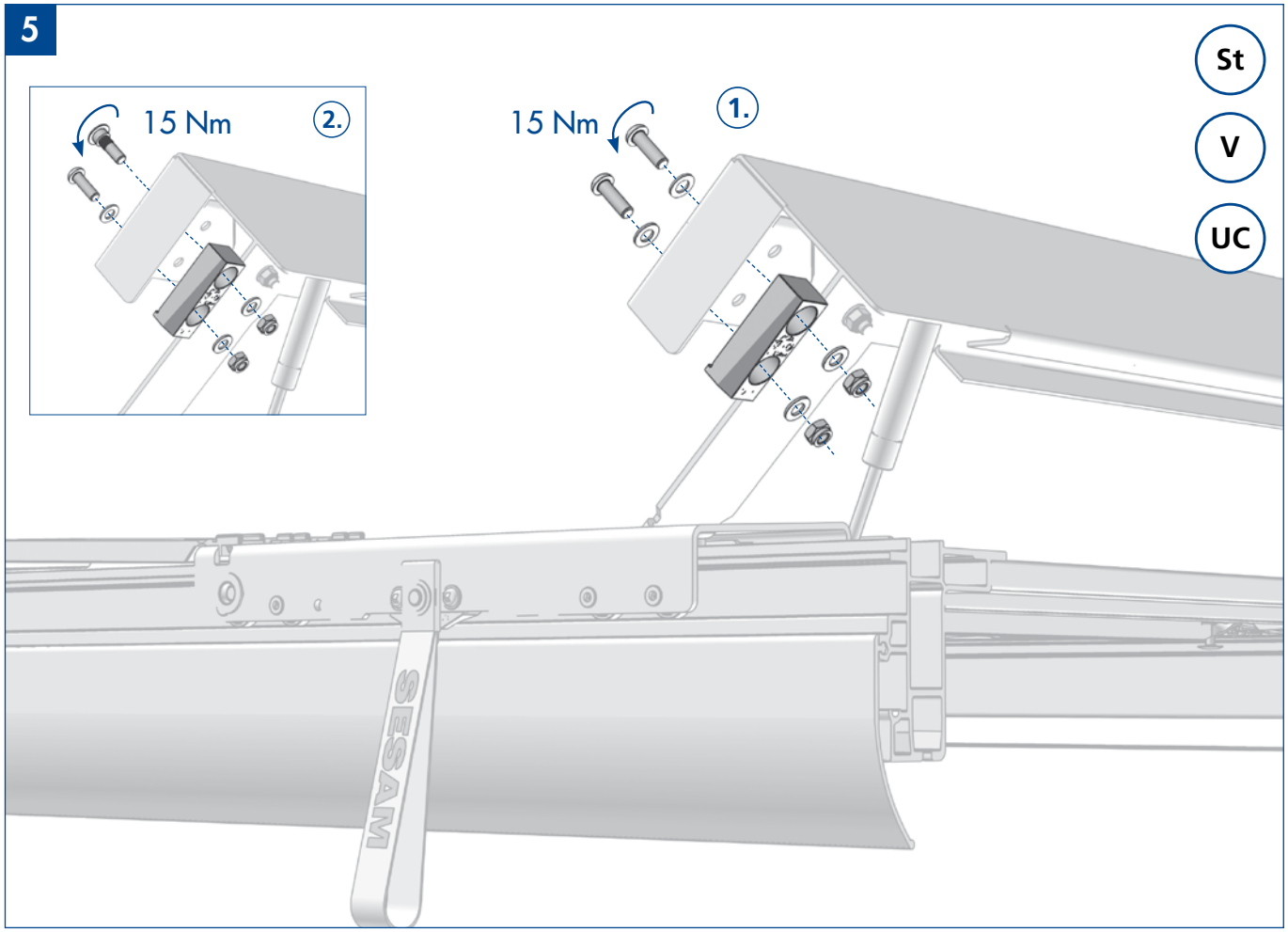

de

Austausch Führungsblock

1. Schrauben ID -Nr.: 38 062 040 Standard- Version
2. Schrauben ID -Nr.: 38 062 030 XL- Version

en

Replacing guide block

1. *Screw ID -Nr.: 38 062 040 Standard- version*
2. *Screw ID -Nr.: 38 062 030 XL- version*

6

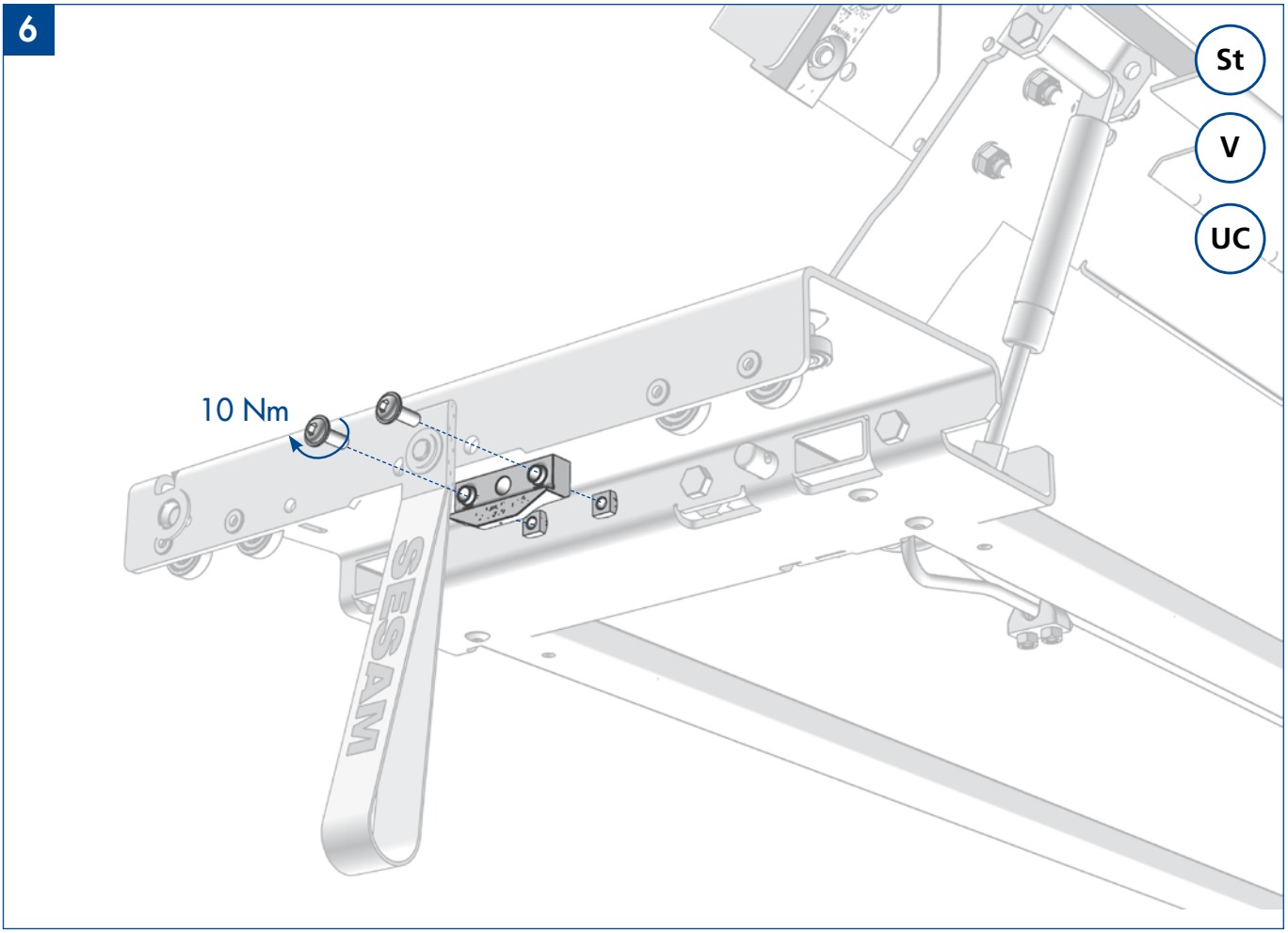

de

Austausch Rampe Endlaufwagen

en

Replacing ramp end carriage

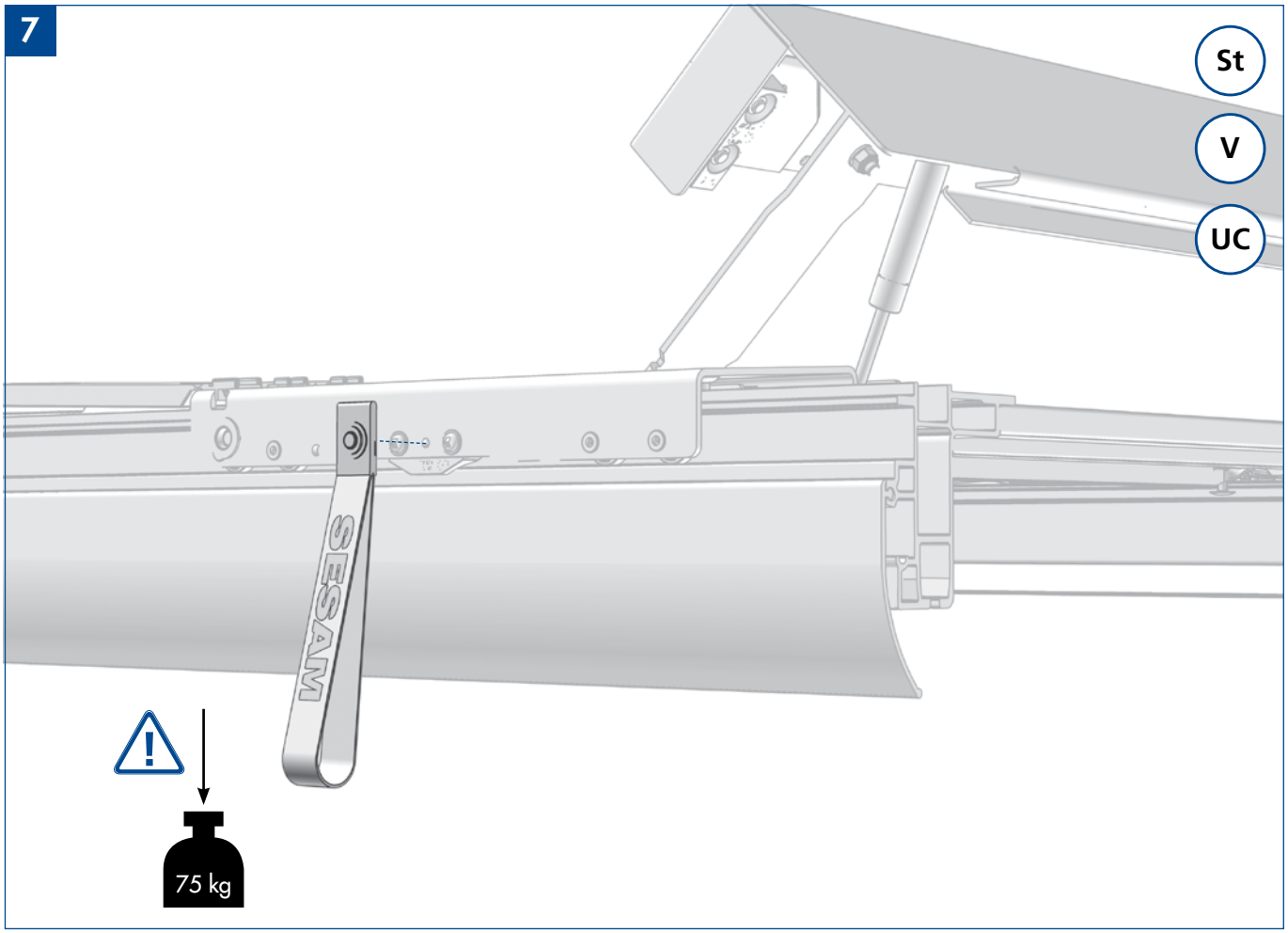

de

Austausch Zugschlaufe

Der Zustand der Zugschlaufe ist regelmäßig (ein mal im Monat) zu überprüfen. Beschädigte oder verschlissene Zugschlaufen sind umgehend aus-zutauschen.

en

Replacing pull loop

The condition of the pull loop must be checked regularly (once per month). Replace damaged or worn pull loops immediately.

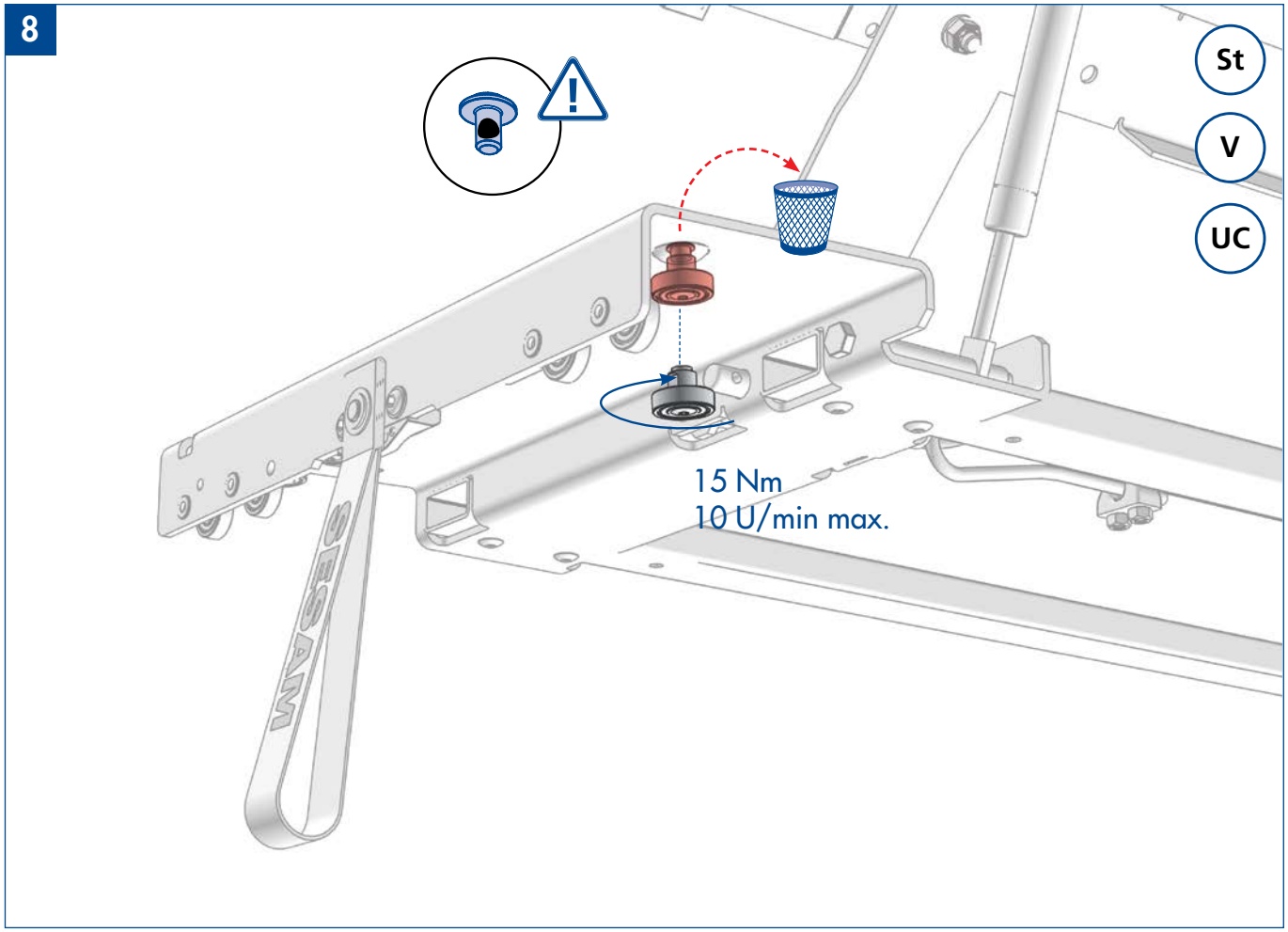

de

Austausch Führungsrolle

en

Replacing guide roller

9

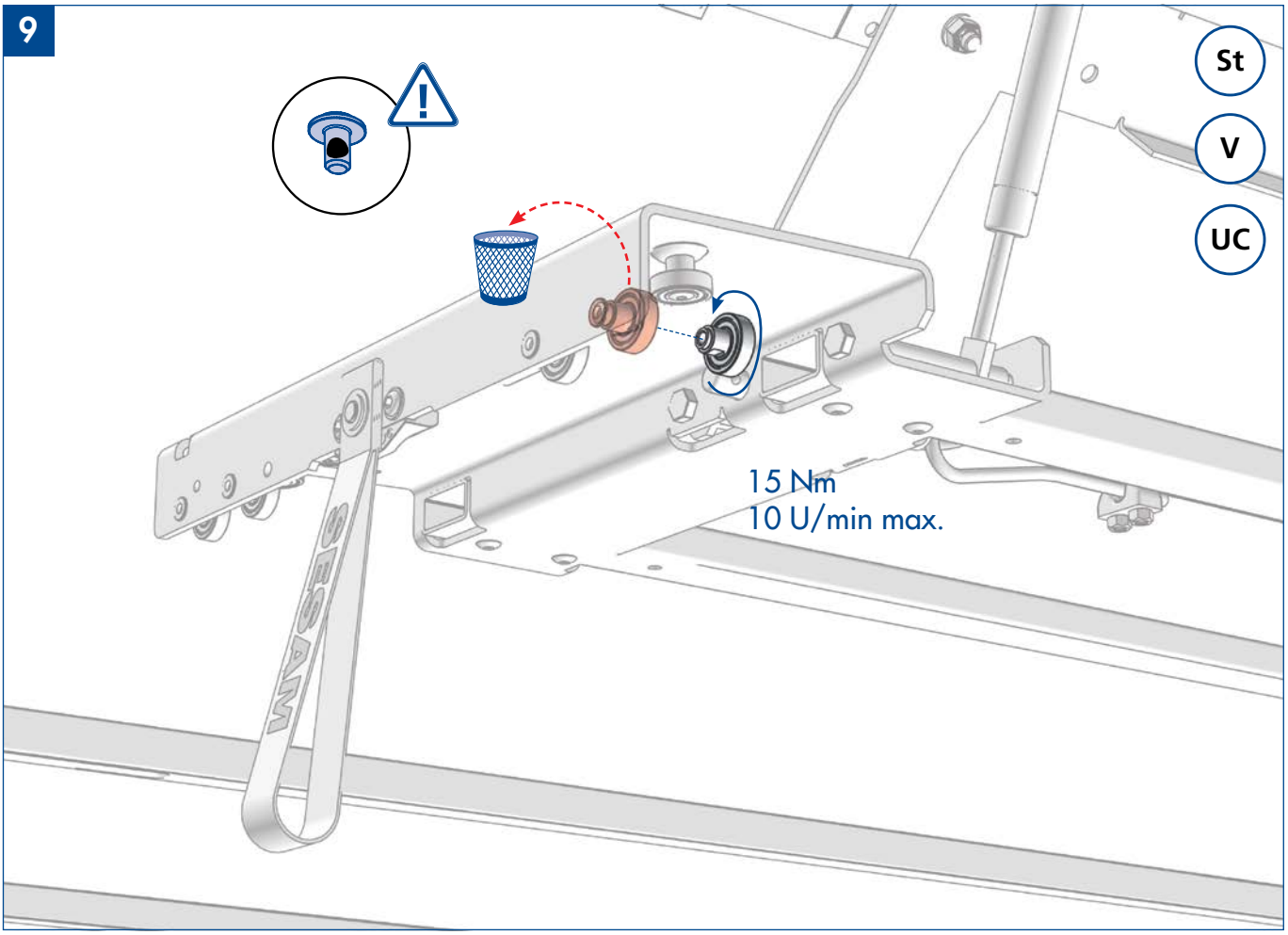

de

Austausch Laufrolle

en

Replacing roller

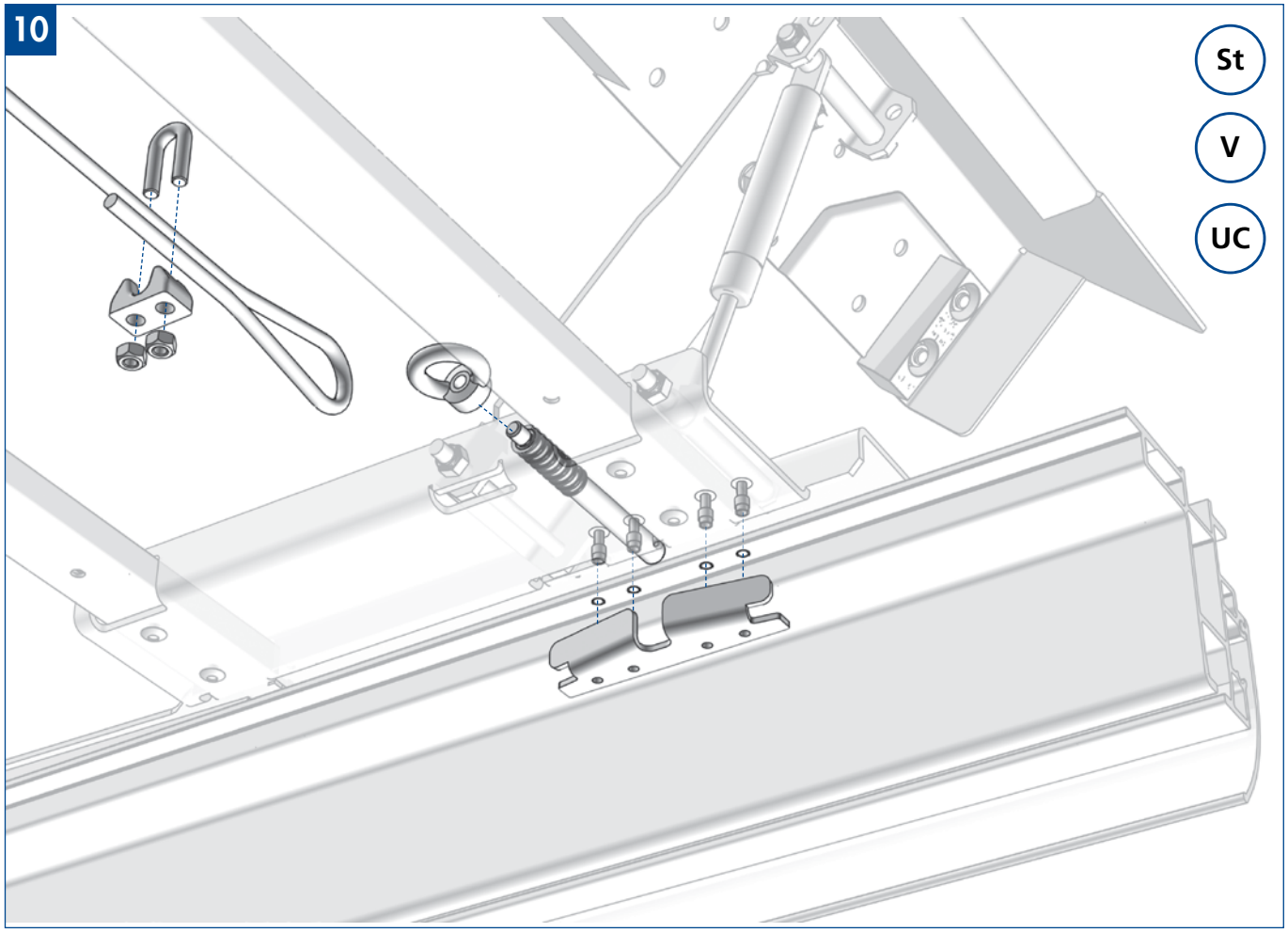

de

Austausch Verriegelung/ Endlaufwagen

en

Replacing lock/ end carriage

11

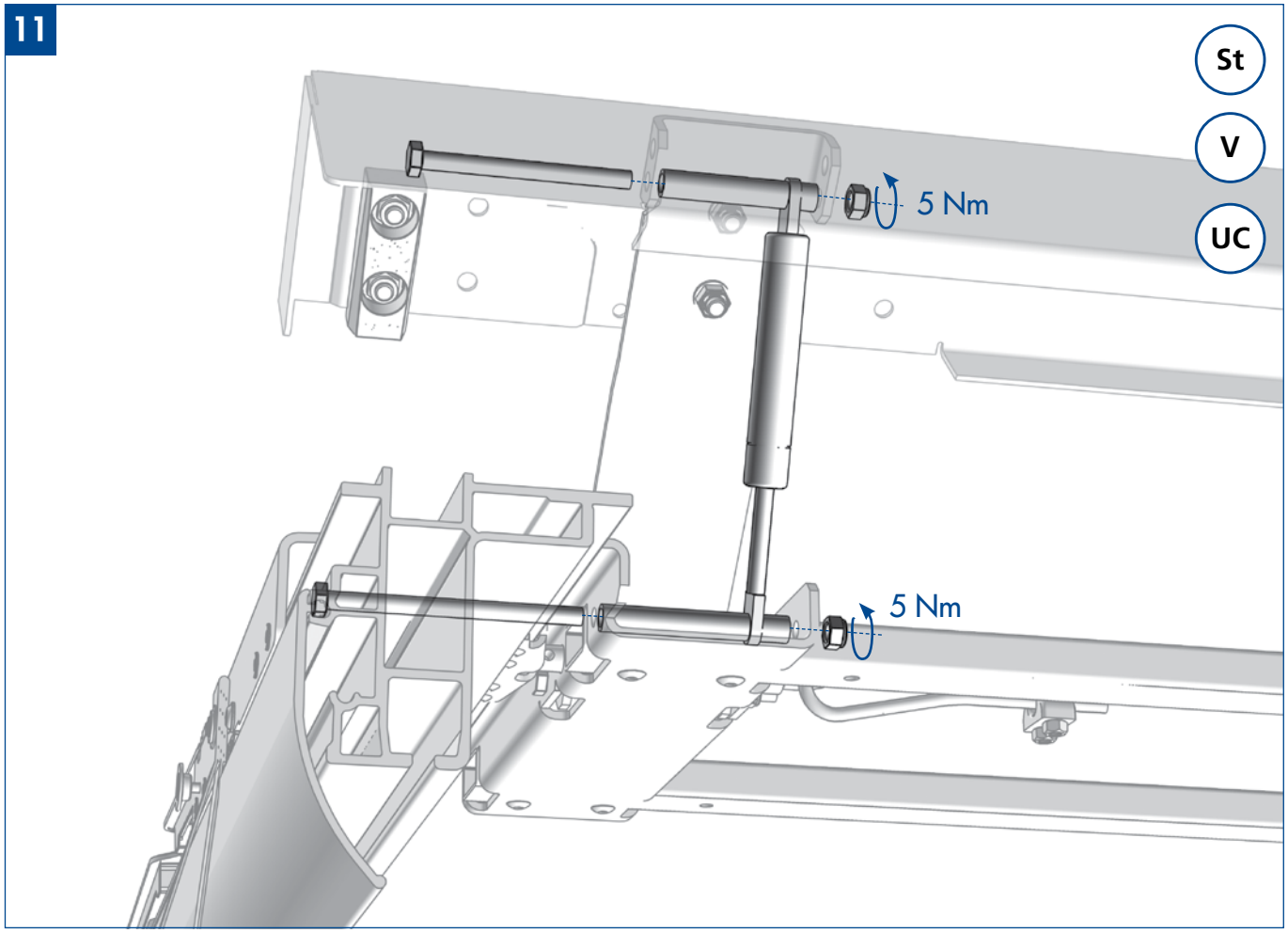

de

Austausch Gasfeder

en

Replacing gas spring

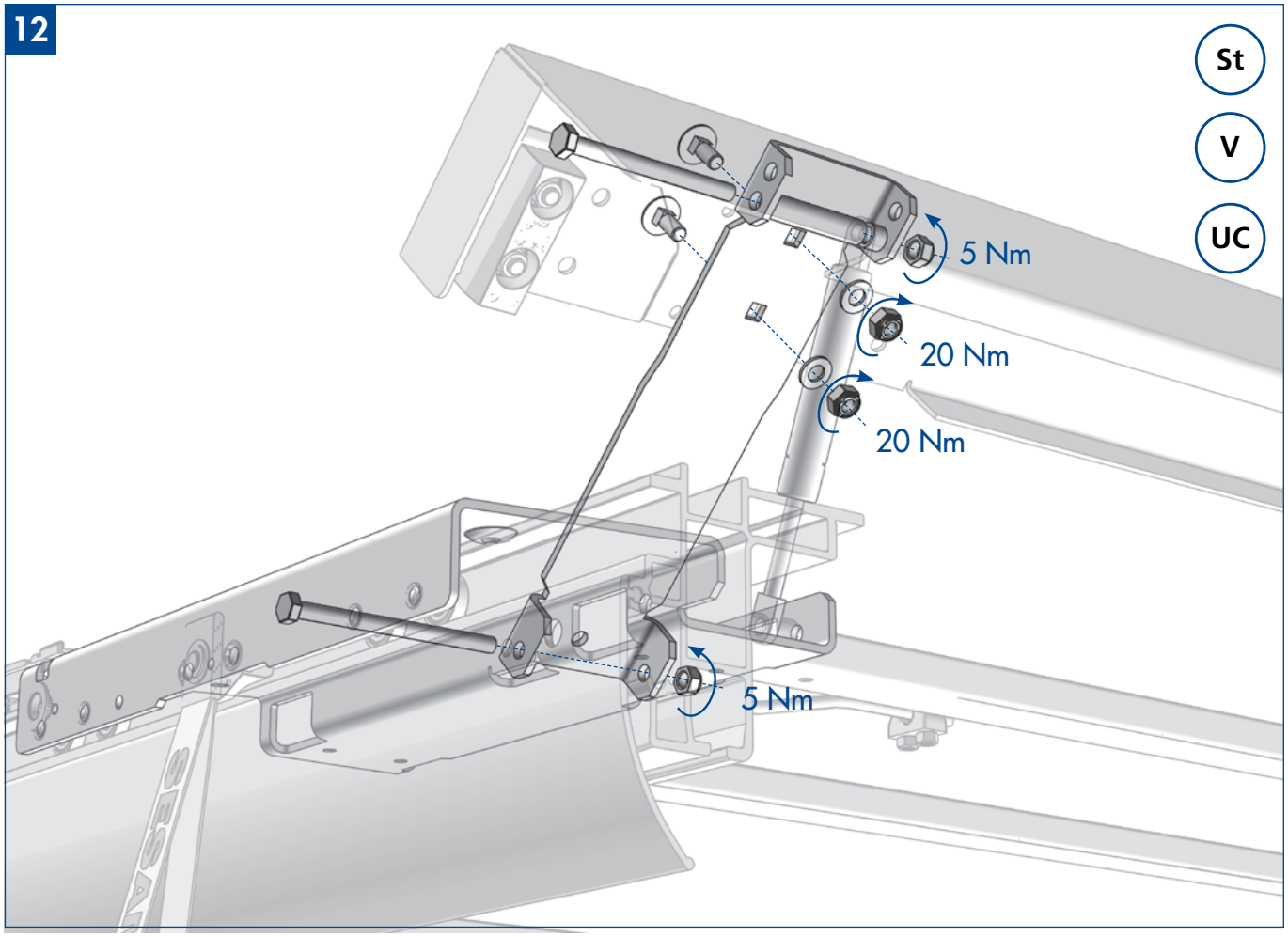

de

Austausch Aufstellarm

en

Replacing fold up

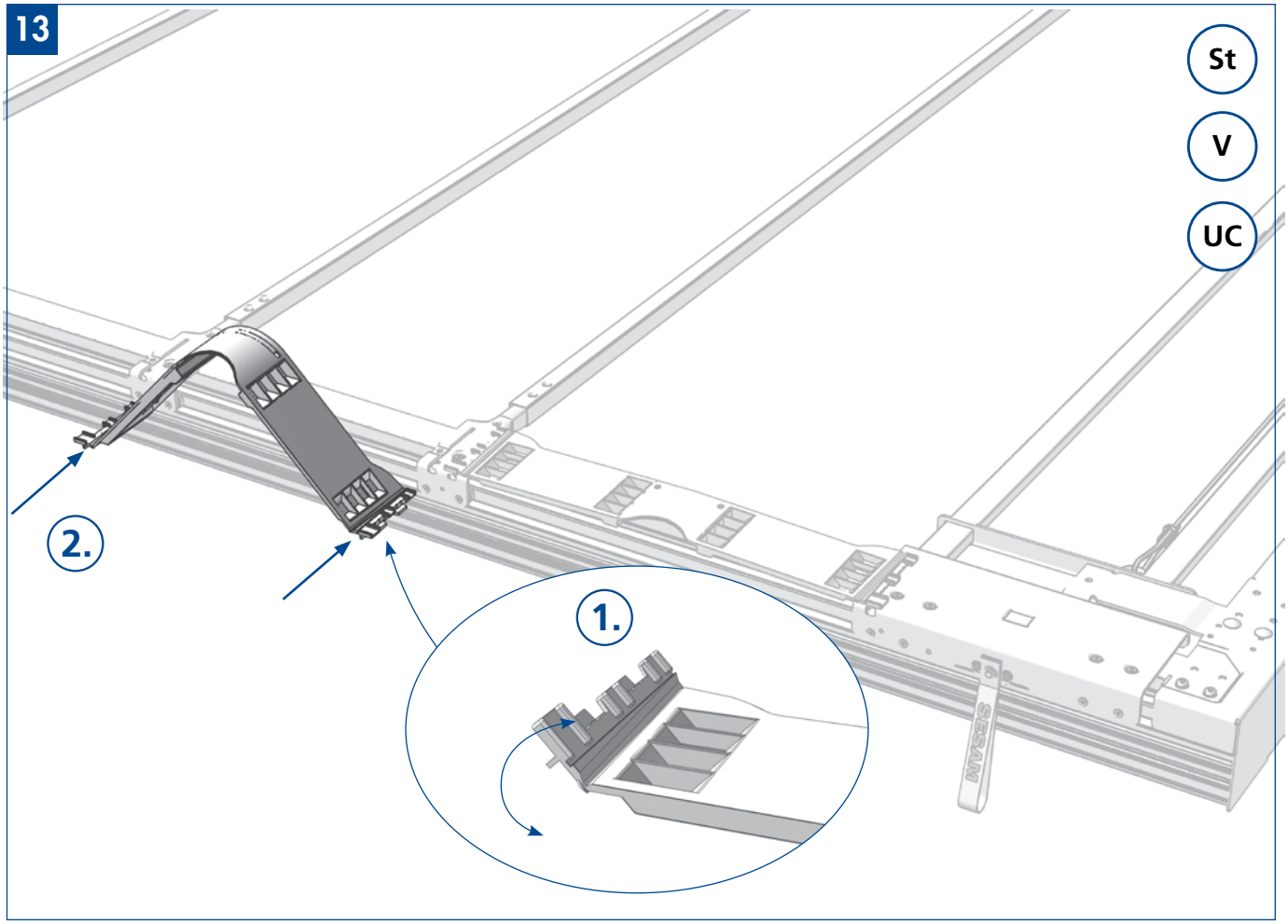

de

Austausch Faltplatte

Die Faltplatten müssen vor der Erstmontage im Falzbereich vorgeknickt werden (1), um ein einfaches Einsetzen in die Spalte zu erleichtern.
Faltplatten bis zum Endanschlag in die Führungsspalte vom Endlaufwagen einschieben.

en

Replacing hinge

The hinges must be bent in advance at the rebate area before initial assembly (1) in order to simplify insertion into the opening.

Insert the hinges into the guide opening on the end carriage to the limit stop.

14

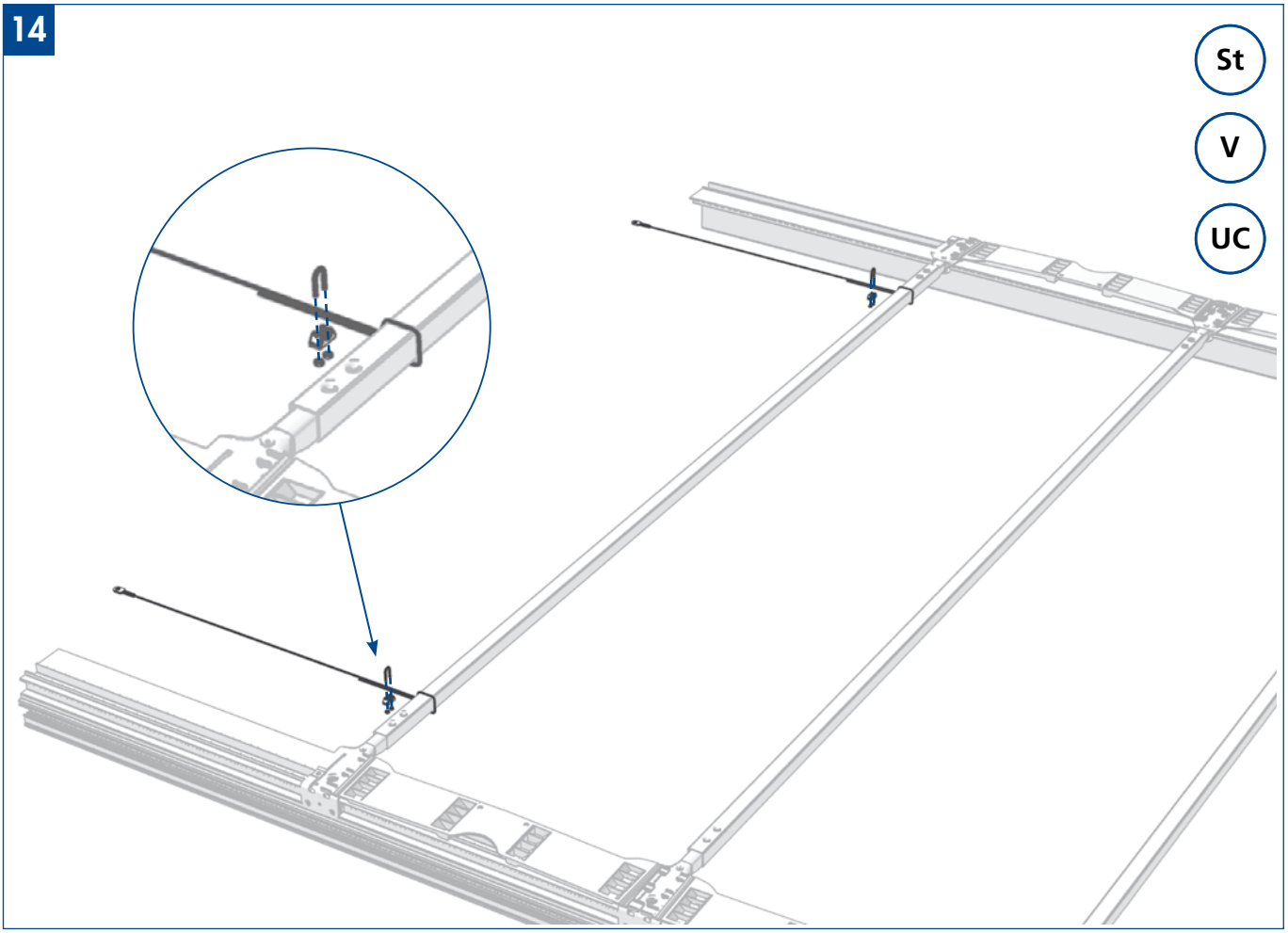

de

Austausch Stirnwandseile

en

Replacing bulkhead ropes

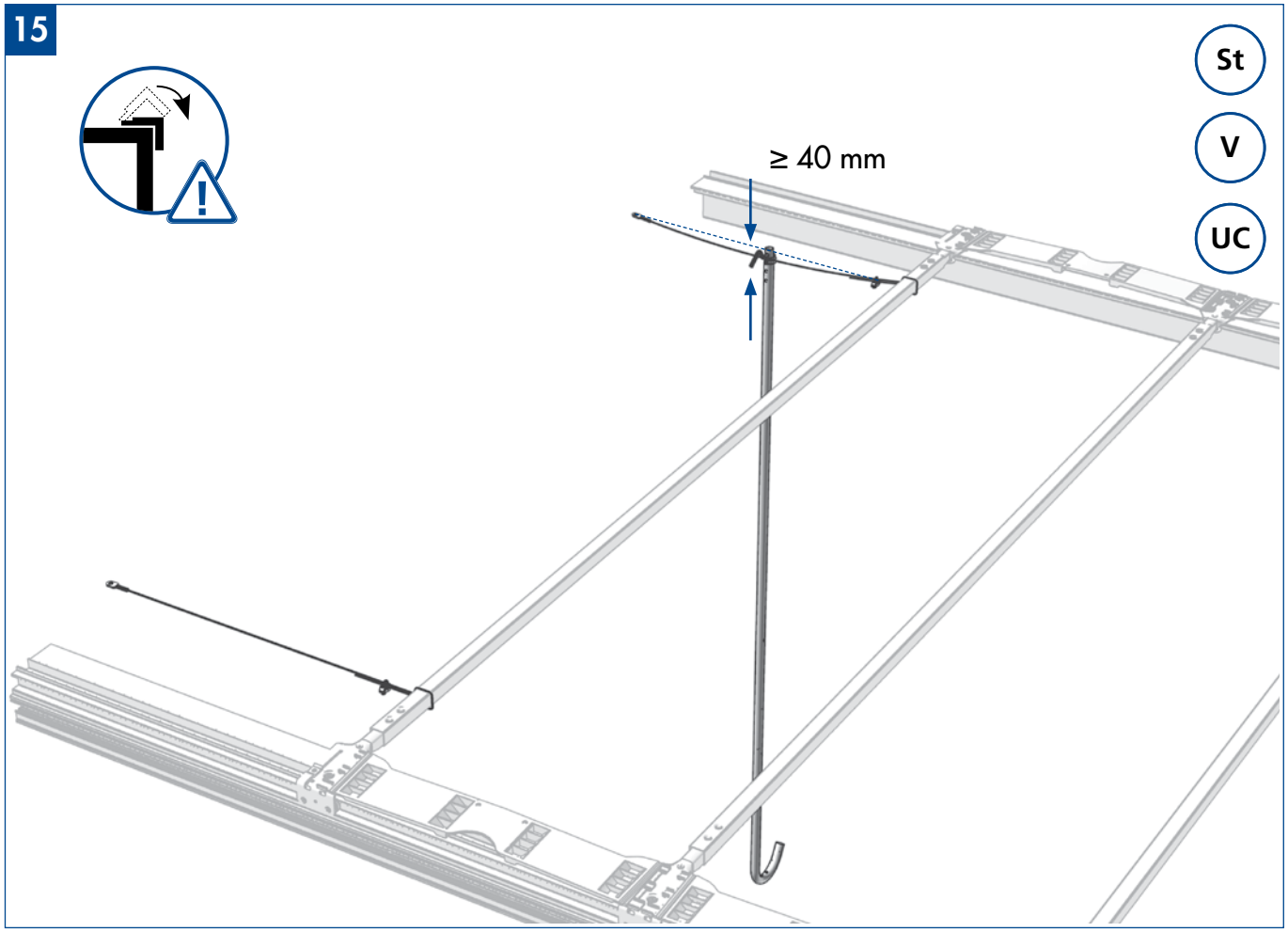

de

Kontrolle Seilspannung Stirnwandseile

en

Checking cable tension bulkhead ropes

16

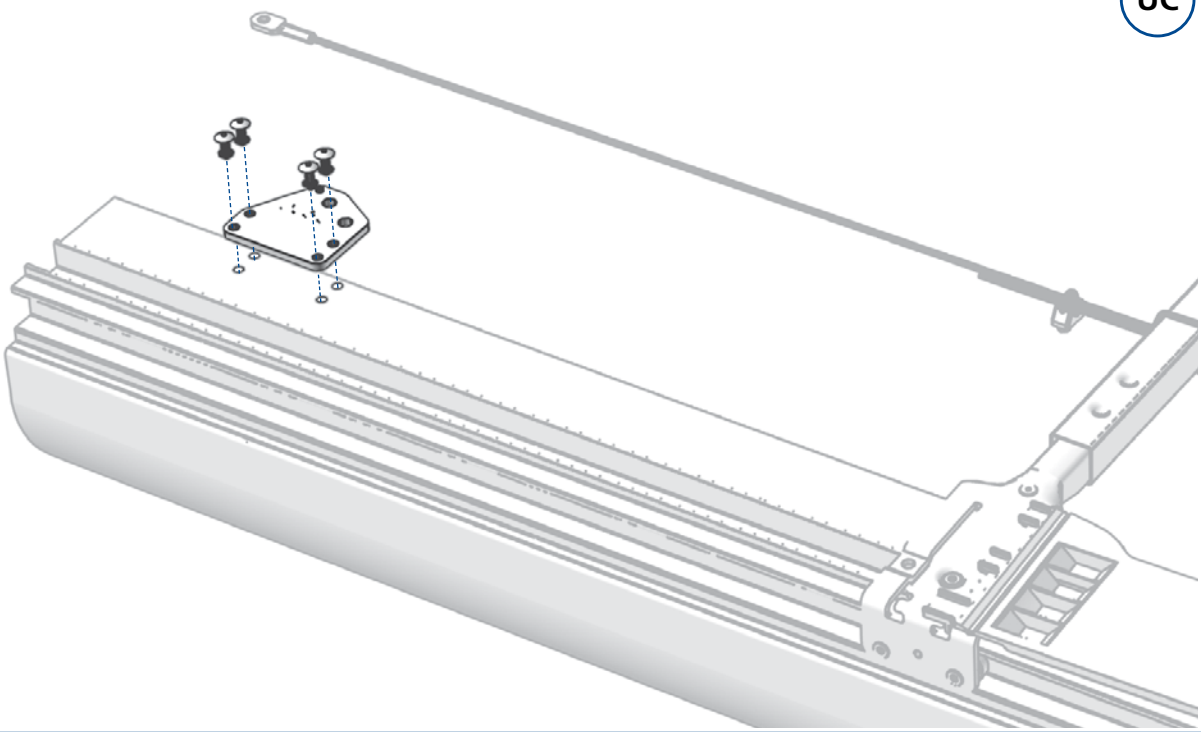

de

Austausch Seiladapter Front

en

Replacing rope adapter front

17

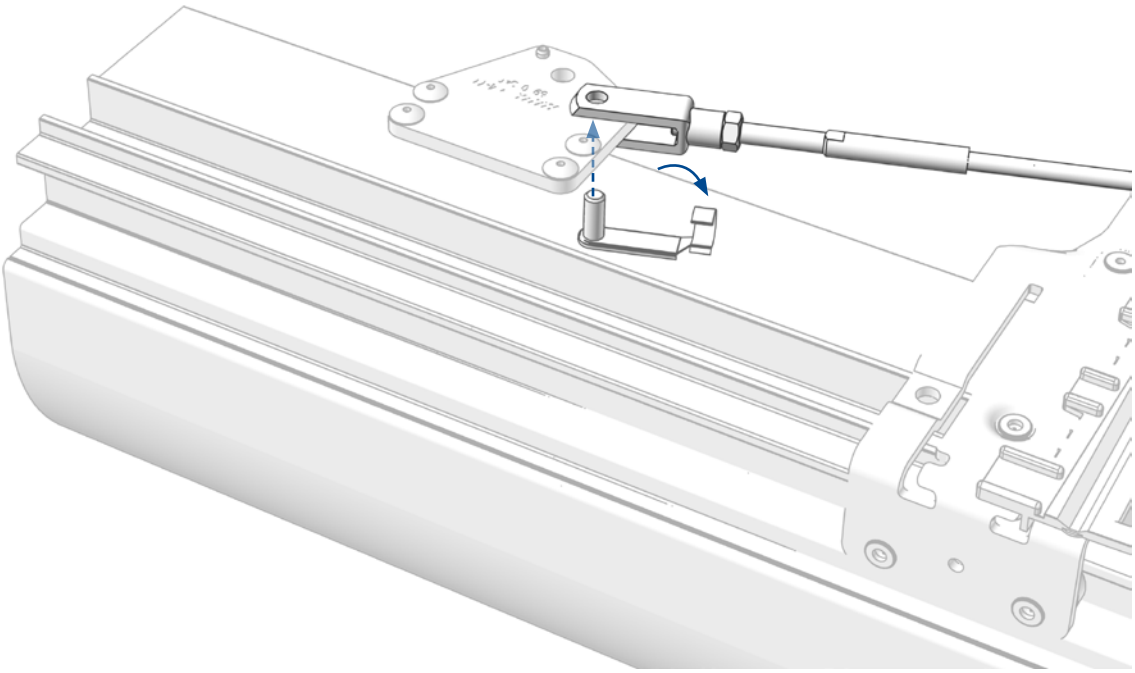

de

Seilanbindung- Seiladapter Front

en

Cable Connection - rope adapter front

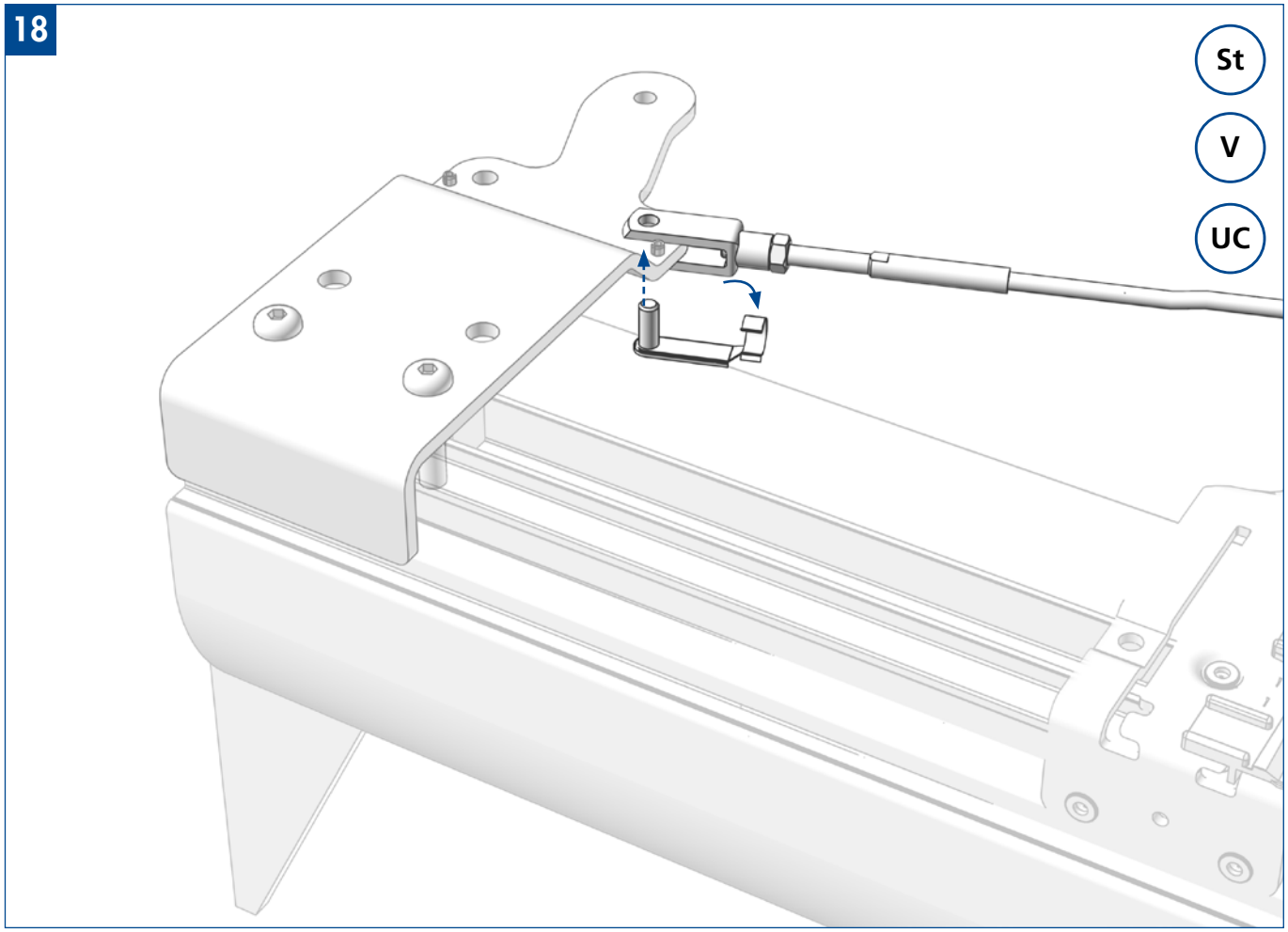

de

Seilanbindung- Montagesatz Front

en

Cable Connection- Installation set front

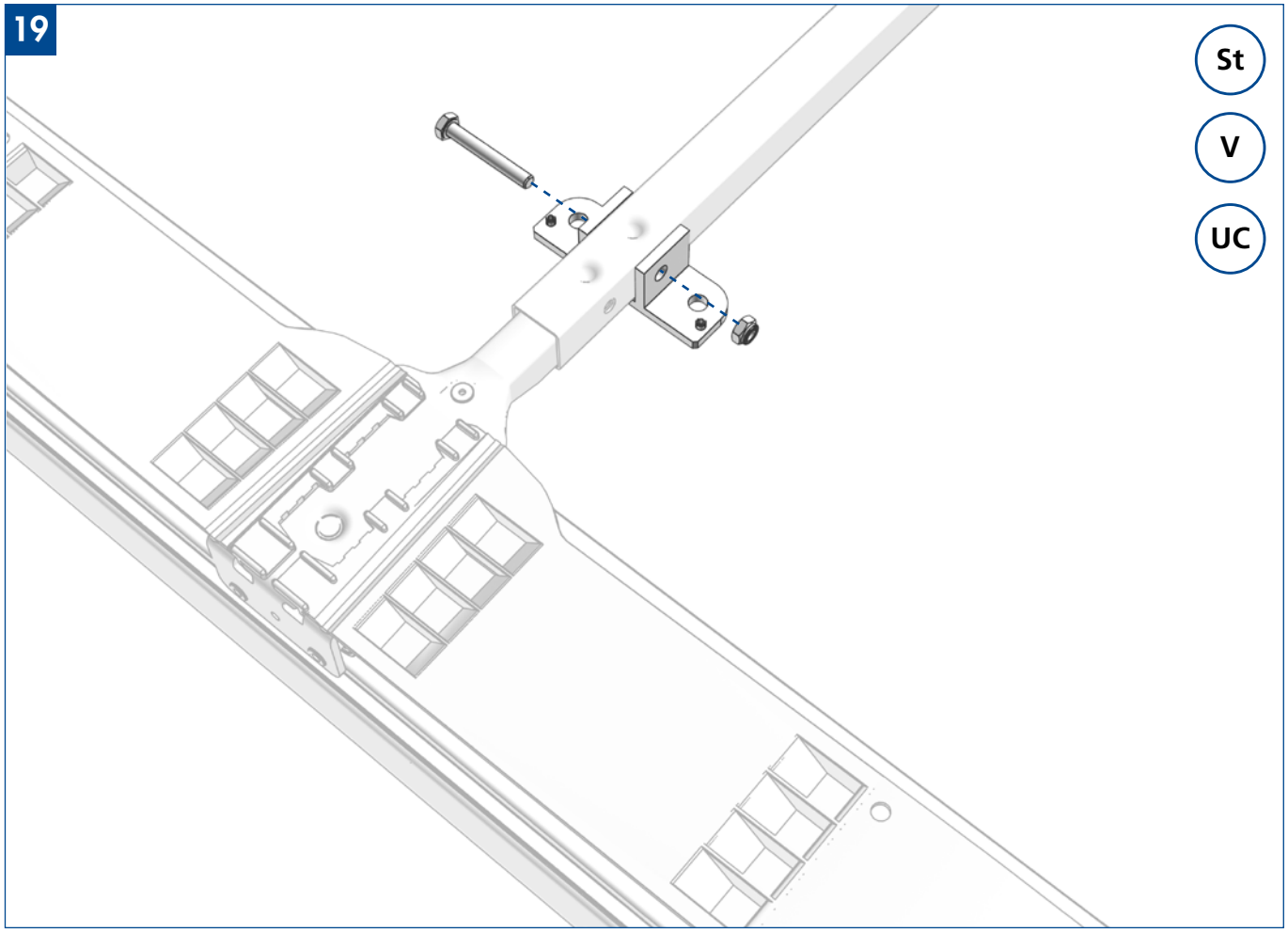

de

Austausch Seiladapter Mitte

en

Replacing the rope adapter centre

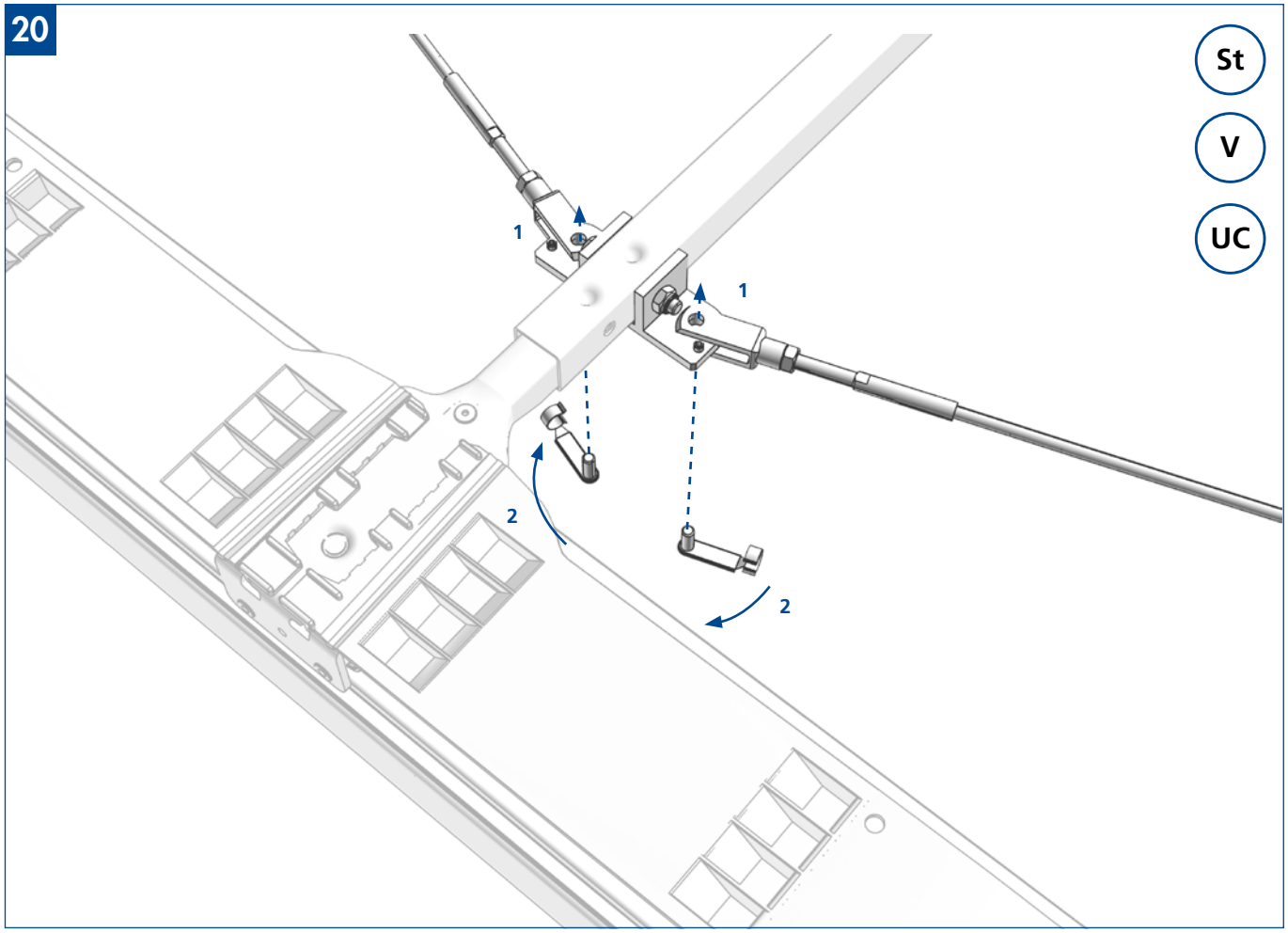

de

Seilanbindung - Seiladapter Mitte

en

Cable Connection - rope adapter centre

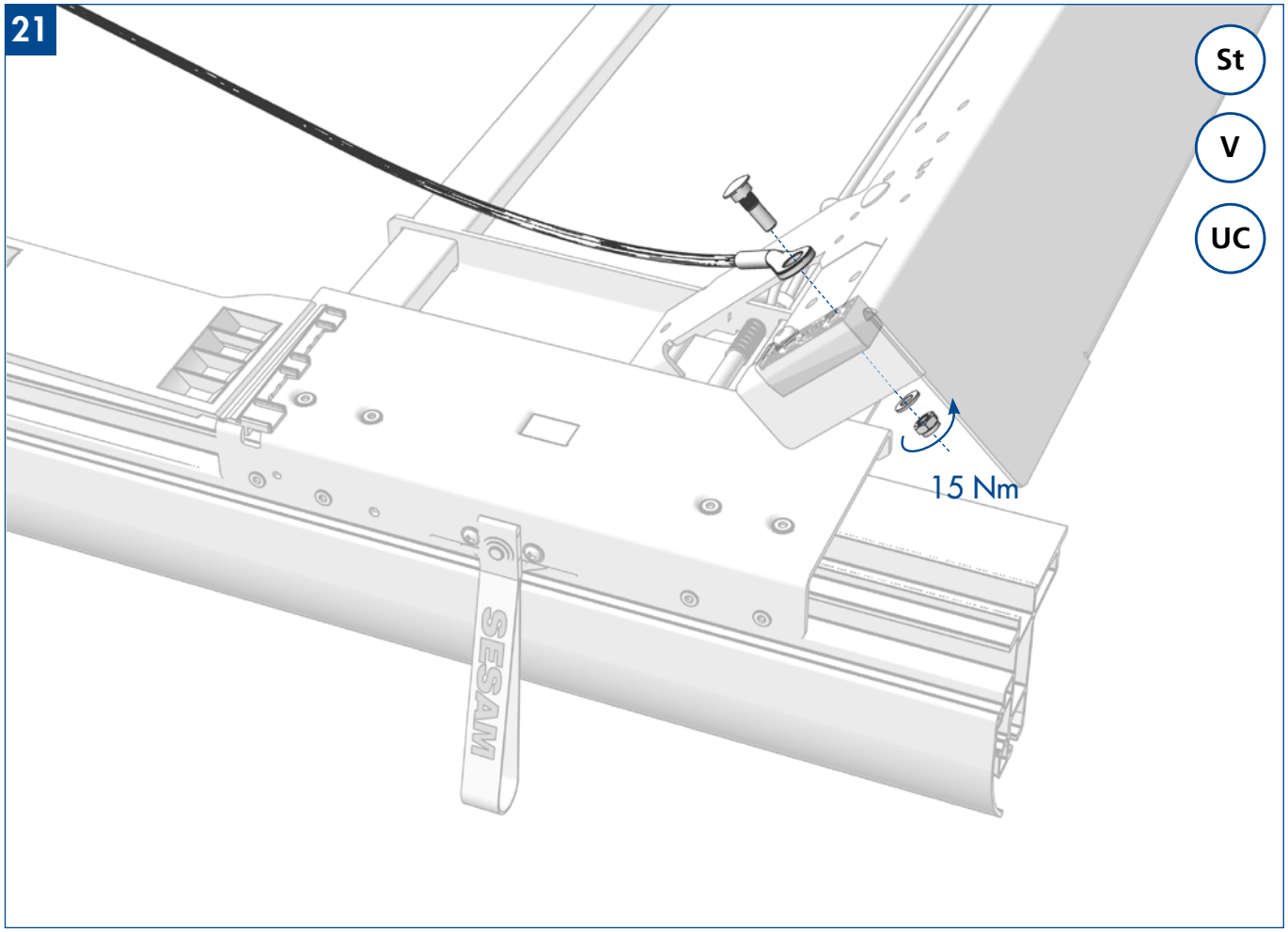

de

Seilanbindung Portalbalken

en

Cable connection gantry beam

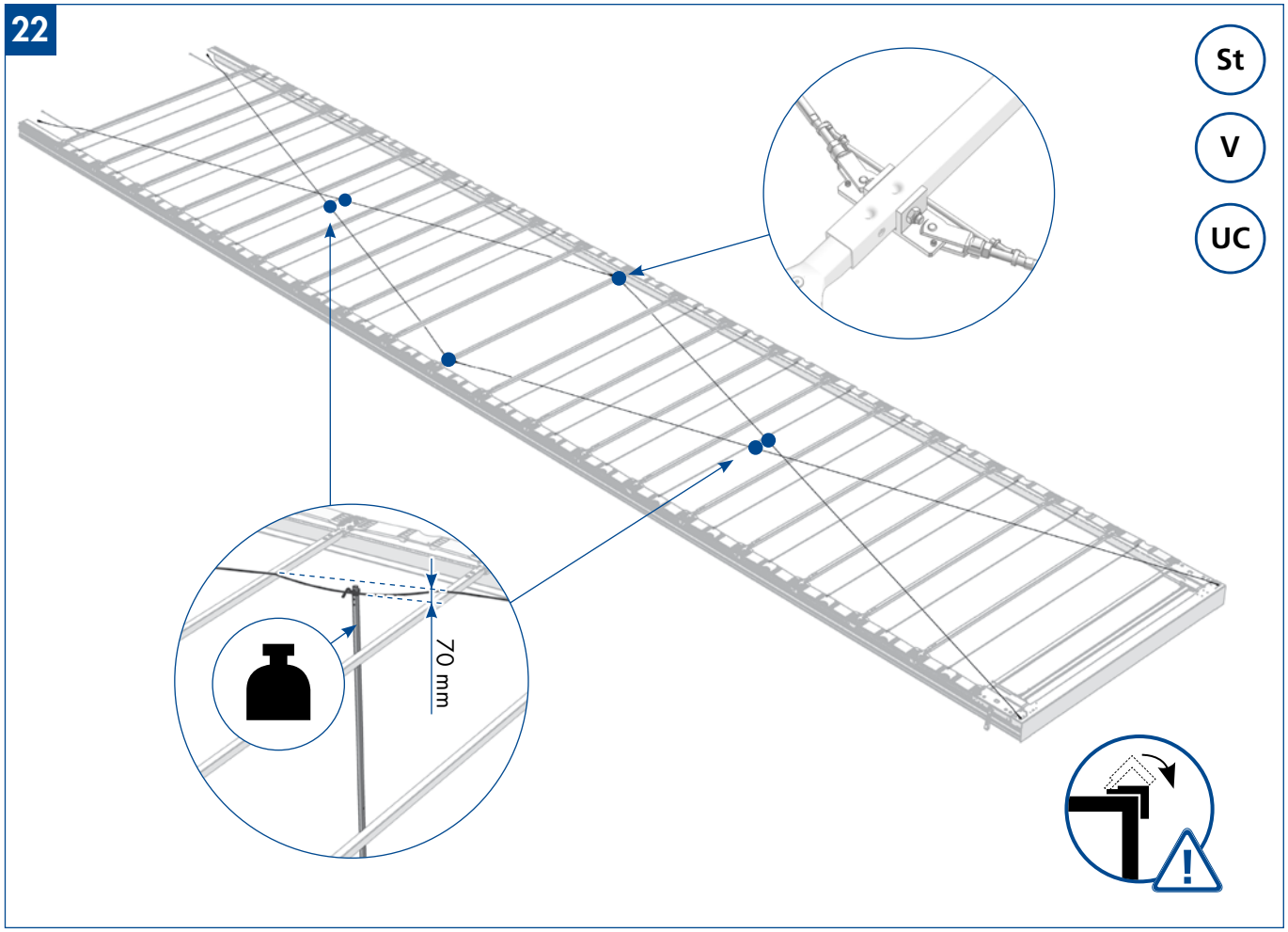

de

Überprüfung der Seilspannung mittels Zugstange

en

Checking the cable tension using a tension rod

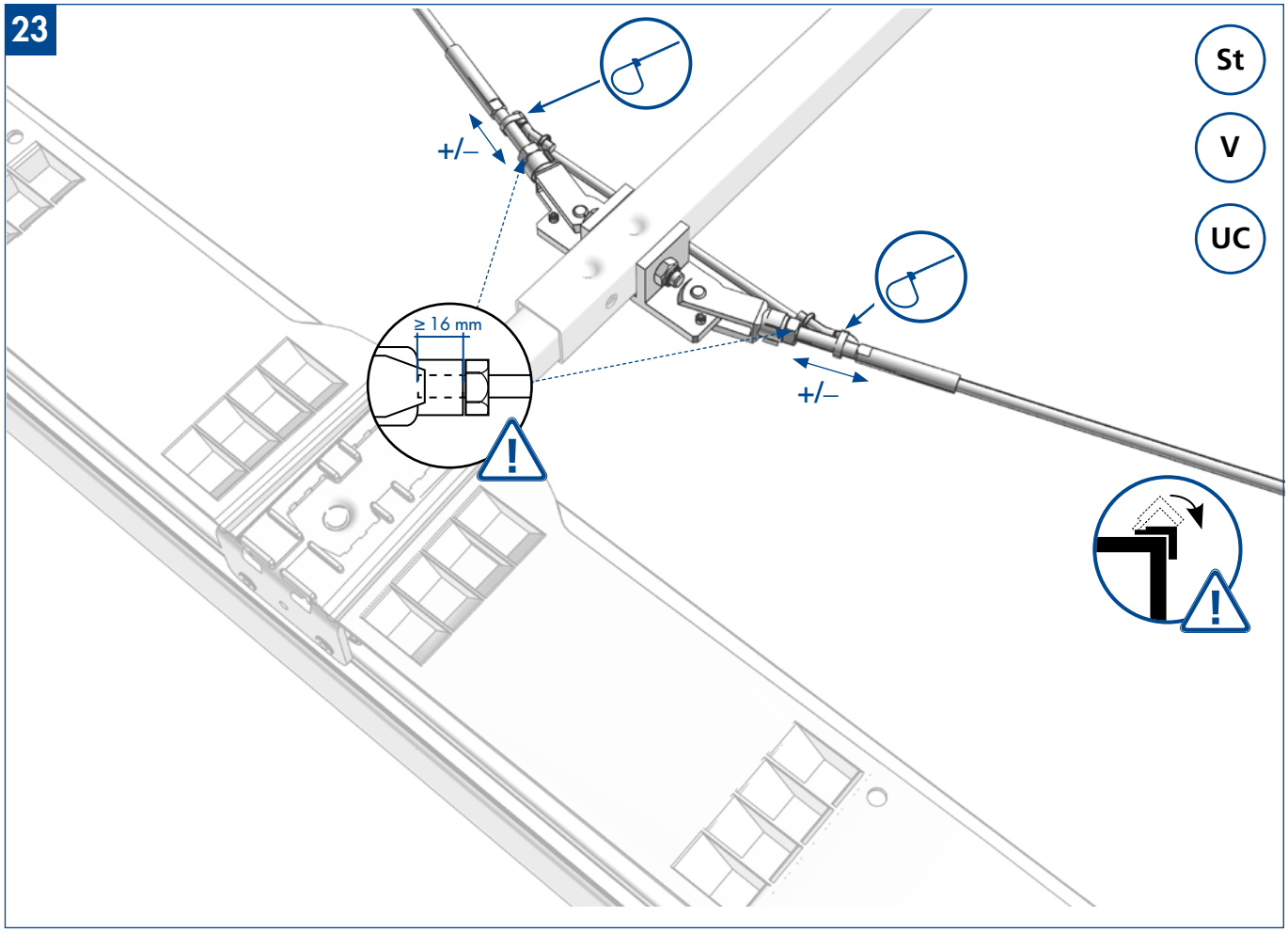

de

Austausch XL Seilstraffer

en

Replacing of cable tightener XL

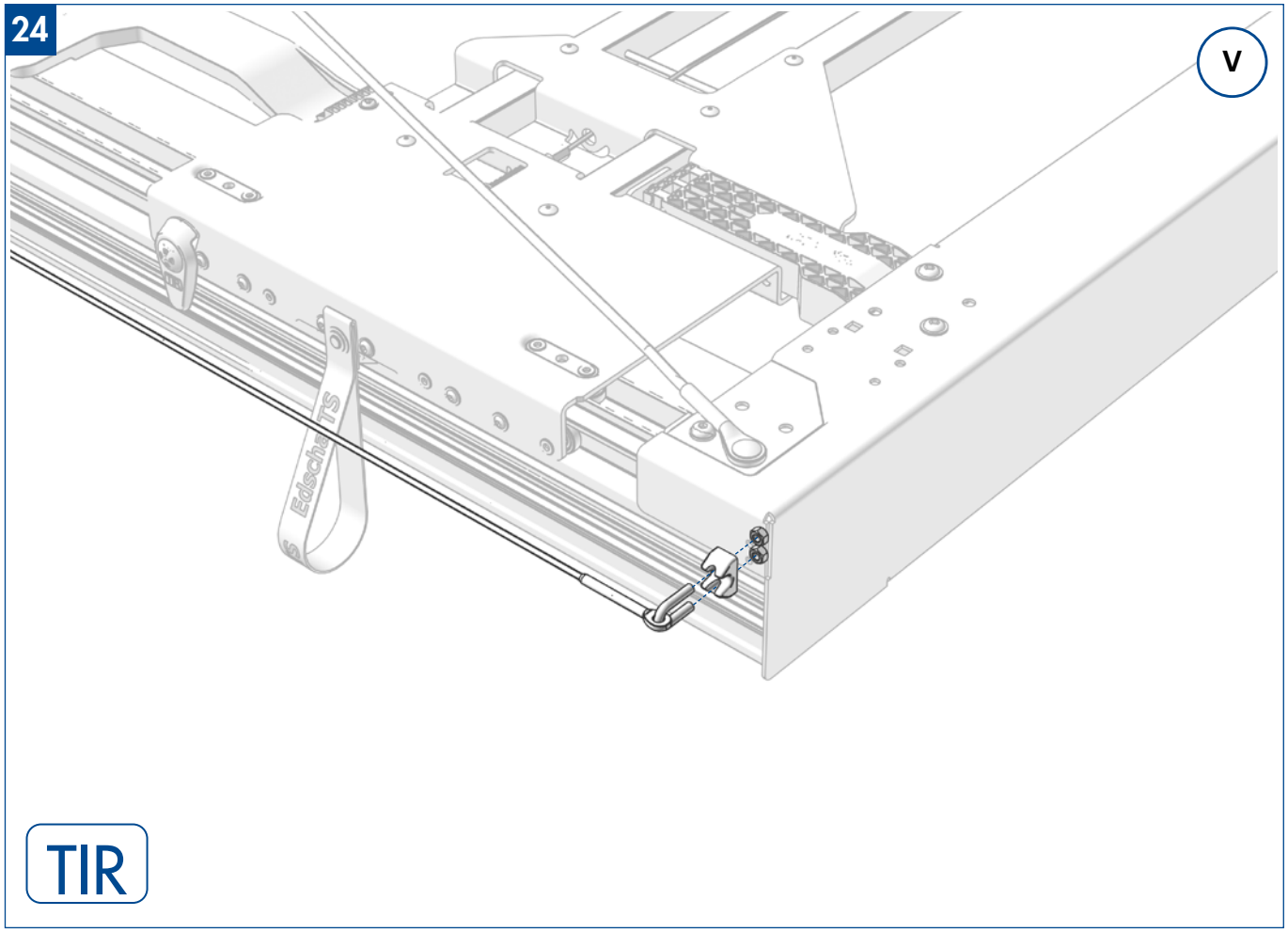

de

Austausch TIR - Portalbalkenanbindung

en

Replacing TIR - Gantry beam connection

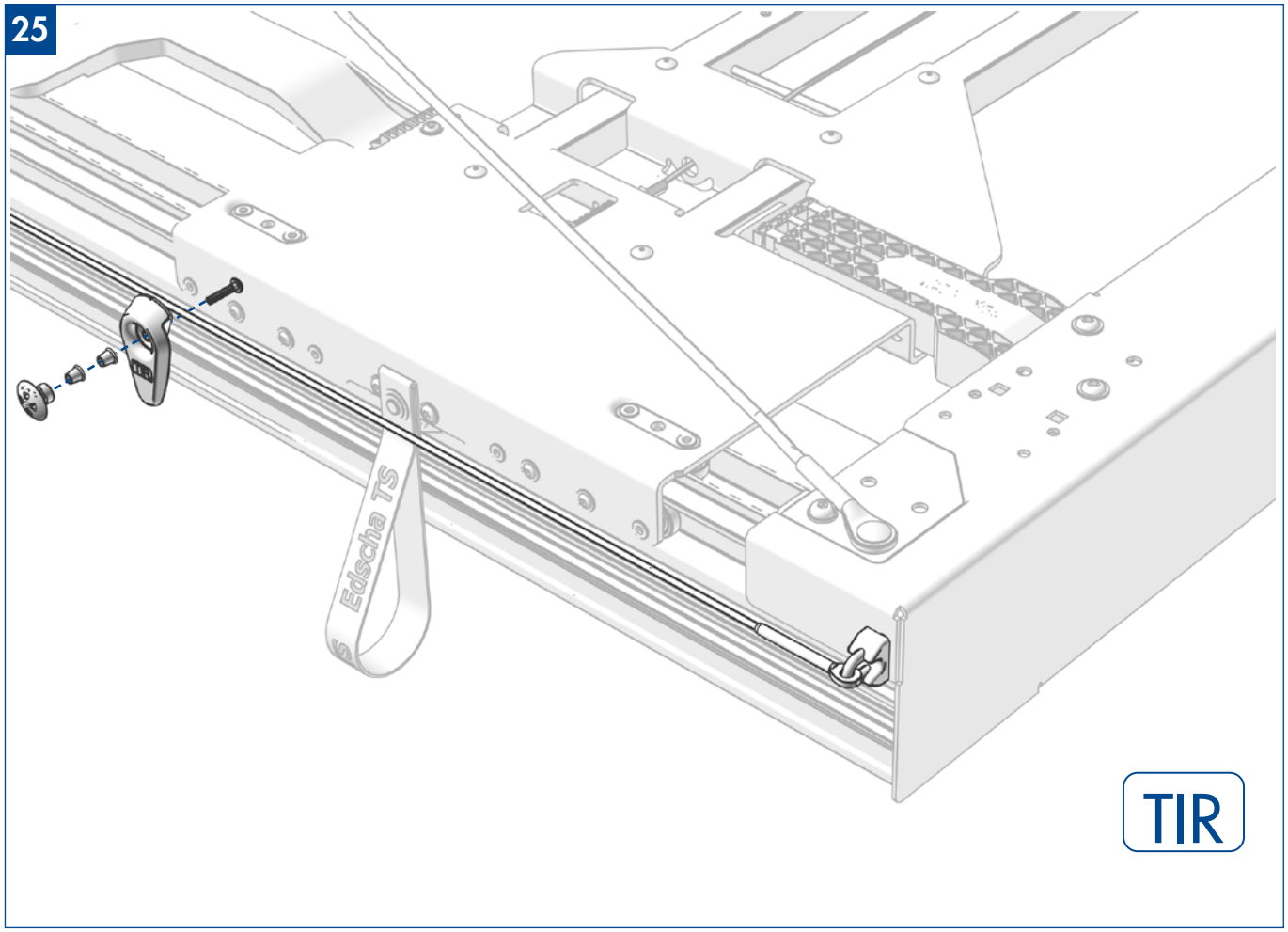

de

Austausch TIR - Maxlock am Endlaufwagen / Spriegel

TIR Maxlock-Zollverschluss an Endlaufwagen und Spriegeln vernieten*. Die Reparatur kann nur von einem Fachbetrieb durchgeführt werden.

* Spezialwerkzeug erforderlich

en

Replacing TIR - Maxlock at end carriage / bow

Rivet the TIR Maxlock customs security at end carriages and bows. Repairs can only be carried out by a specialist company.*

** Specialist tools are required*

26

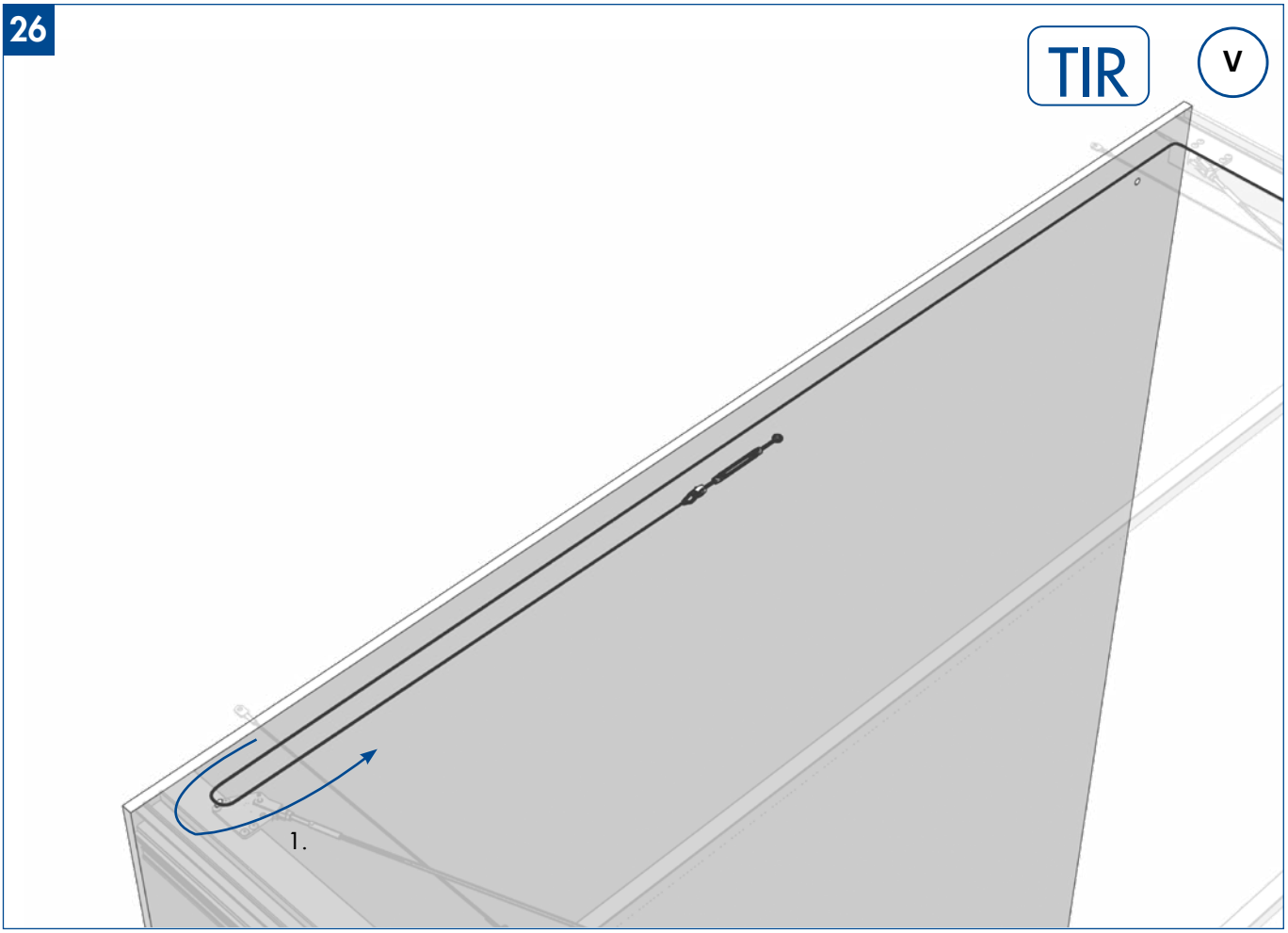

de

Austausch TIR - Sicherungsseil 01

en

Replacing TIR - Safety rope 01

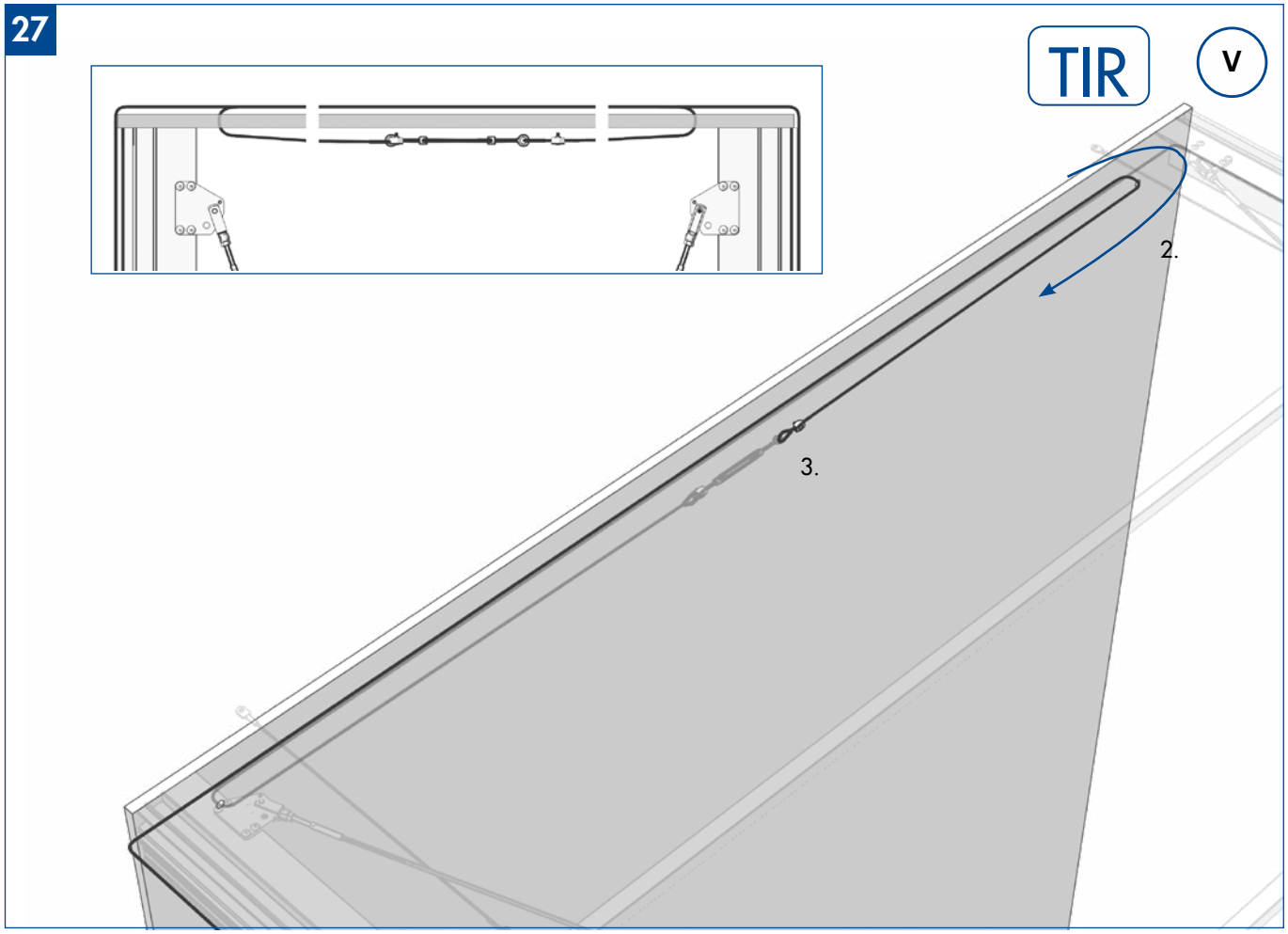

de

Austausch TIR - Sicherungsseil 02

en

Replacing TIR - Safety rope 02

European Trailer Systems GmbH

113106

23452014

26/14

Ihre Bestellung richten Sie bitte an den für Sie zuständigen Partner oder Fahrzeugbauer.
Anm.: Informationen finden Sie auch auf der Internetseite im PDF unseres aktuellen Ersatzteilkataloges

Send your order to the partner responsible for you or to the vehicle manufacturer.
Note: Information may also be found on our website in the form of a PDF-document of our current spare parts catalogue

(www.EdschaTS.com)

Notizen · *Notes*

No. 38 083 700 a

Alle technischen Änderungen vorbehalten · Subject to technical changes · 11/2023

European Trailer Systems GmbH
Im Moerser Feld 1f, 47441 Moers, Germany
Phone: +49 (0) 2841 6070 700 · E-mail: marketing@EdschaTS.com
www.EdschaTS.com

Member of VBG Group